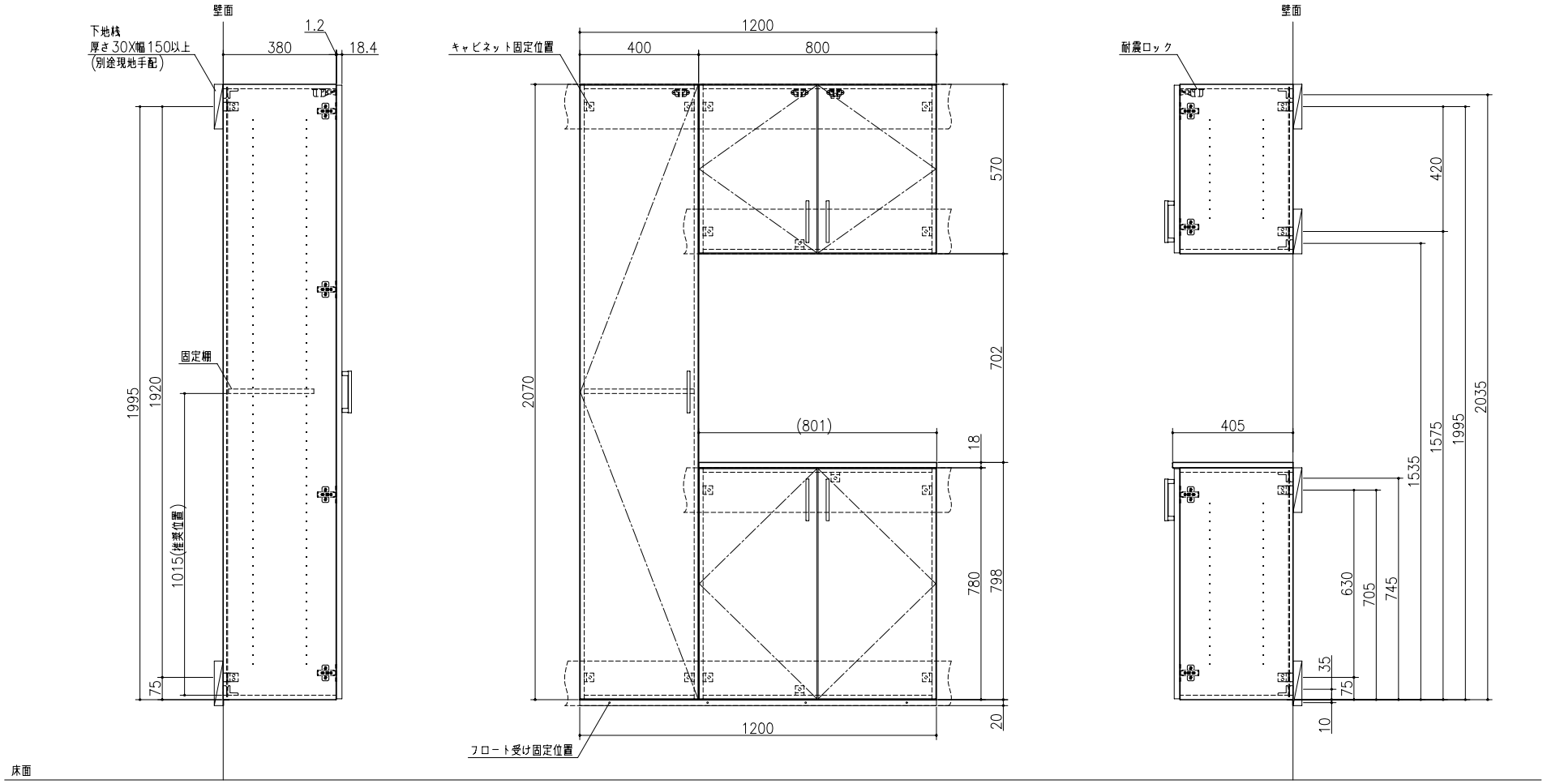

＊倒れの原因となりますのでキャビネットは固定用ねじ(φ4X65)で壁面にしっかり固定してください。

玄関収納
フロートタイプ
SET09(W=1200)ミラー無　把手有
vr55a200

図名	尺度	作成	作図	承認	部番
	1:1				