三方枠

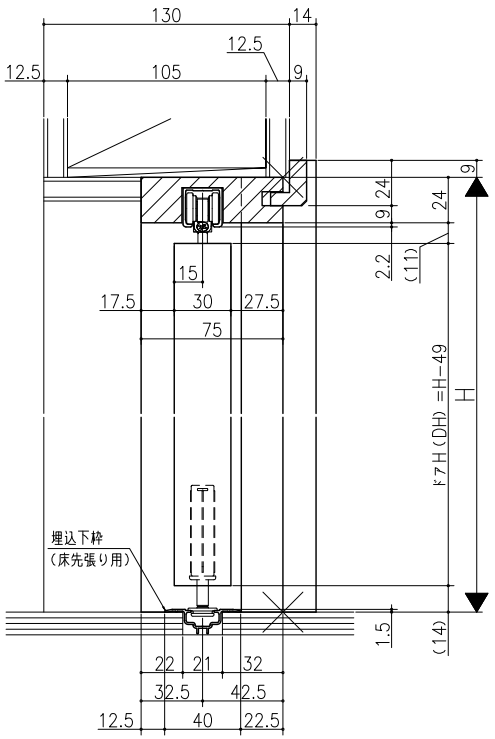

四方枠

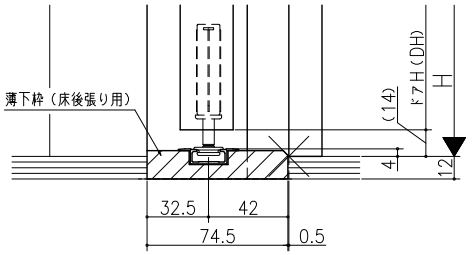

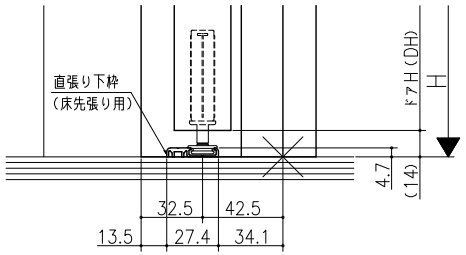

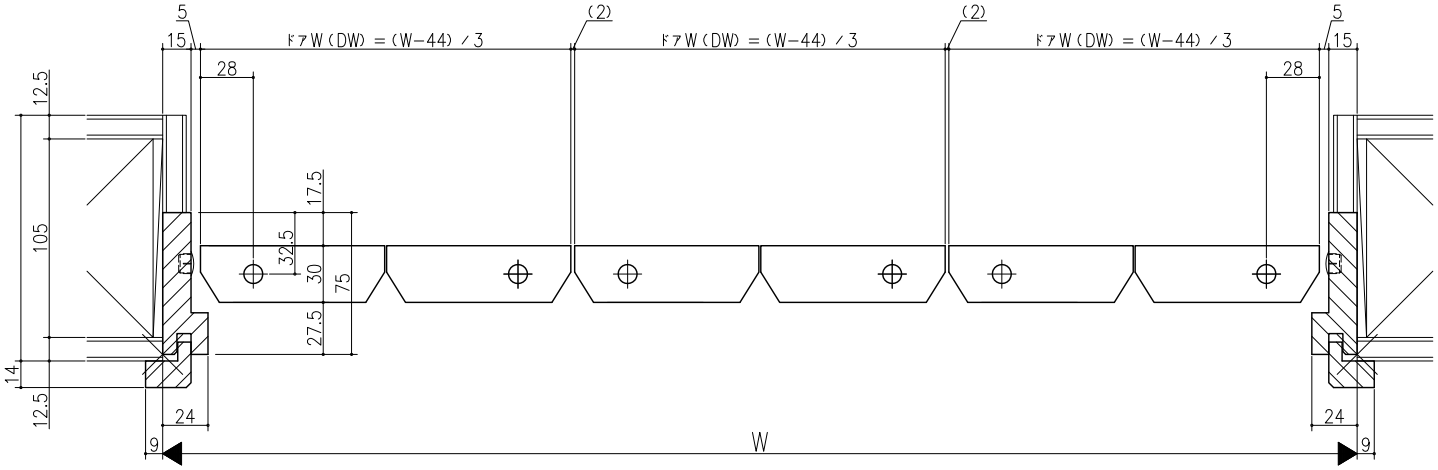

クローゼット<折戸>
レール仕様　フリータイプ　3折
枠見込み75mm(ケーシング枠・L型タイプ)
たて横断面
vr35a007-d

品名	尺度	作成	作図	検図	図番
	基準図 1:1	制定			
		承認			