A：レール下端～躯体面寸法
B：戸尻かかり寸法
C：戸先かかり寸法
※ H寸法は、壁付けガイド表面から鴨居レール上端までの寸法を示す。

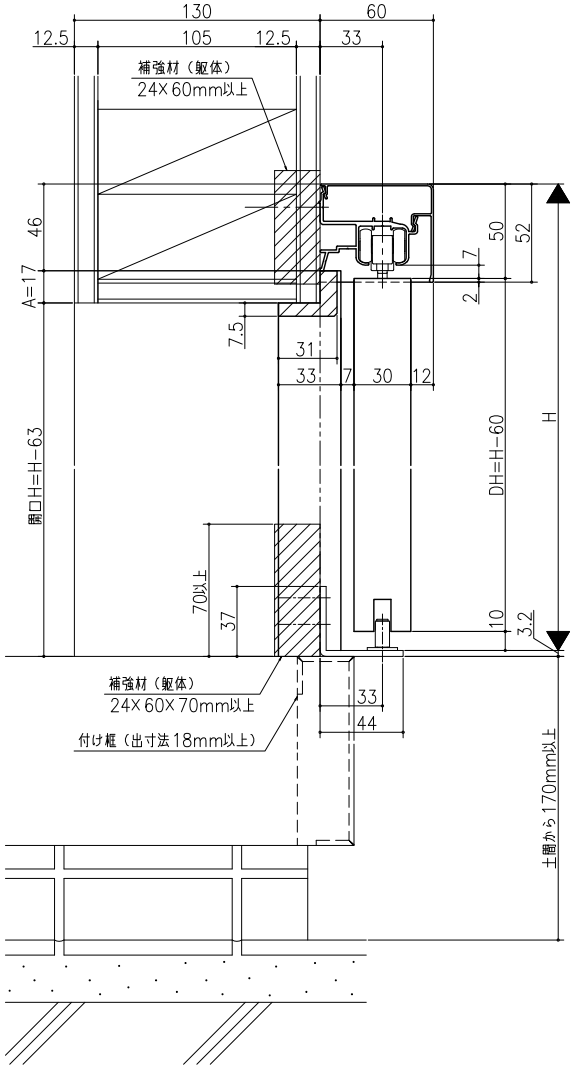

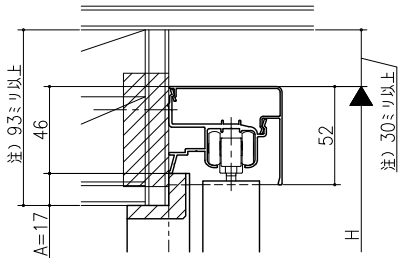

注）天井が近い場合、必ず30ミリ以上
レールとの隙間を確保してください。

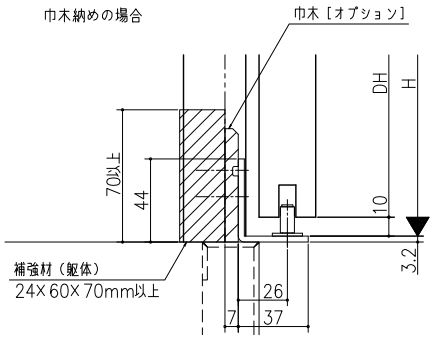

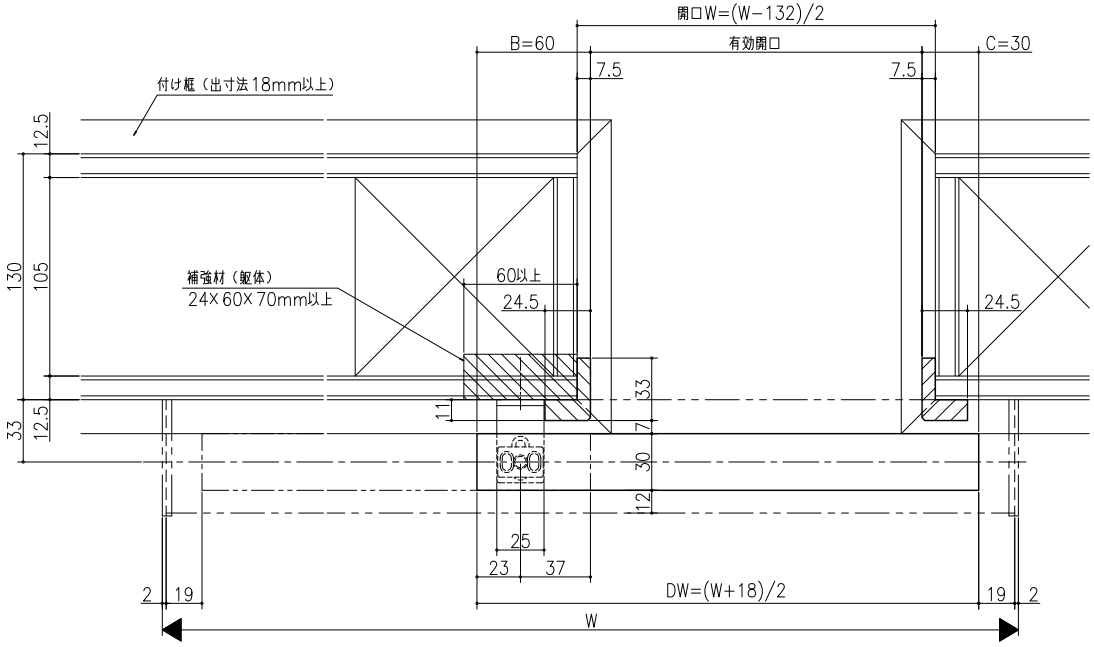

室内引戸＜アウトセット仕様＞
片引き戸　エントランスタイプ
化粧材セット
たて横断面
ｖｒ２５ｂ００６

品名	尺度	作成	作図	検図	図番
	基準図 1:1	制定			
		開止			