■フラット上レール

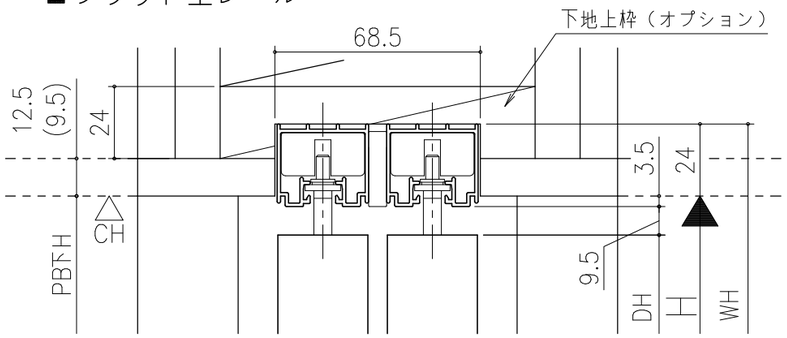

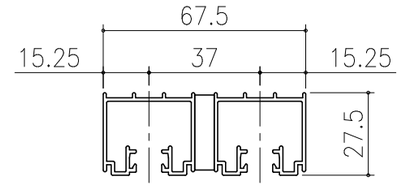

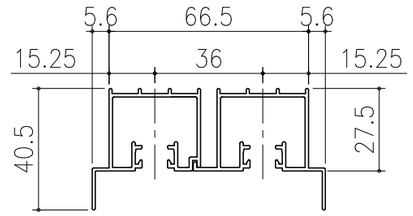

■遮光上レール

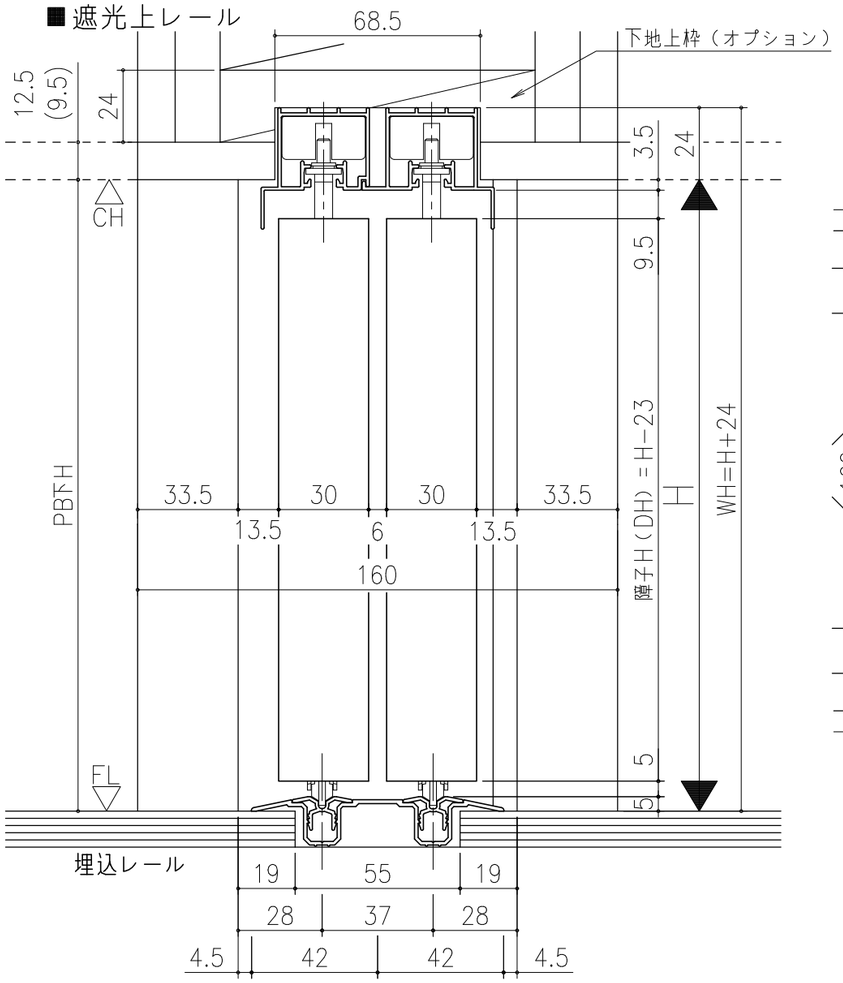

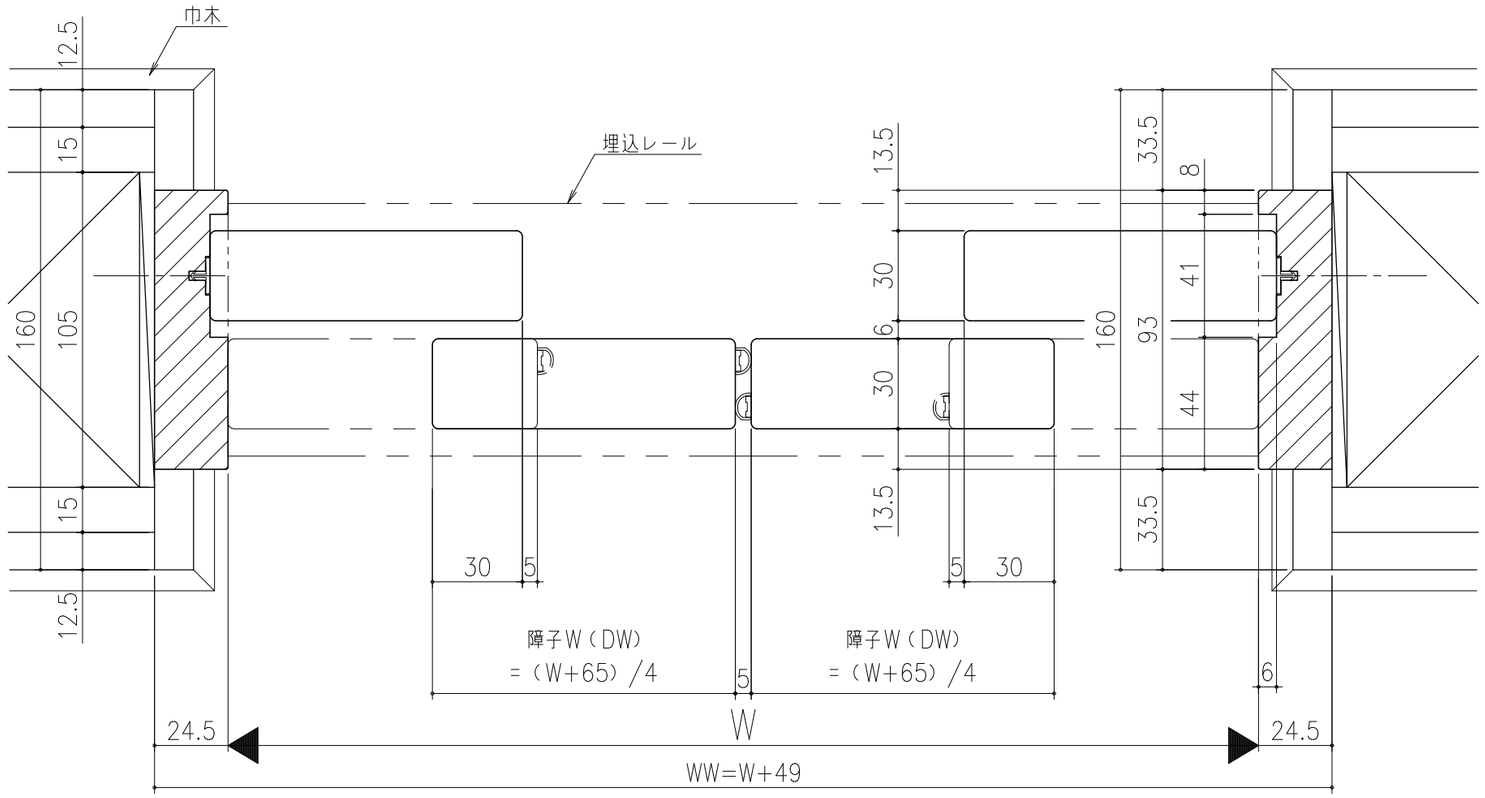

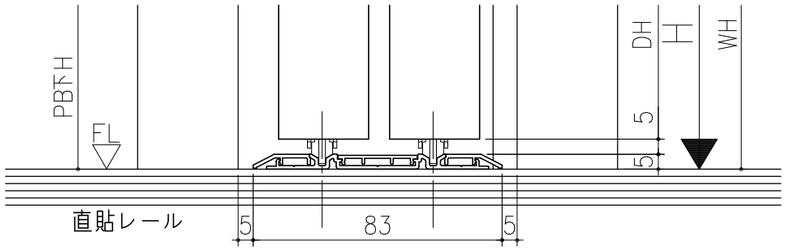

シンプル・スリム枠
室内引戸　Yレール仕様　引違い戸4枚建
枠見込み93ｍｍ　壁厚160ｍｍ
たて横断面
ssh06a02

図名	尺度	作成	作図	検図	図番
基準図	1:1	制定 廃止			

A1