三協立山株式会社 三協アルミ社

	日	年	月	日	記	事
1						
2						
3						

ジャストカット枠

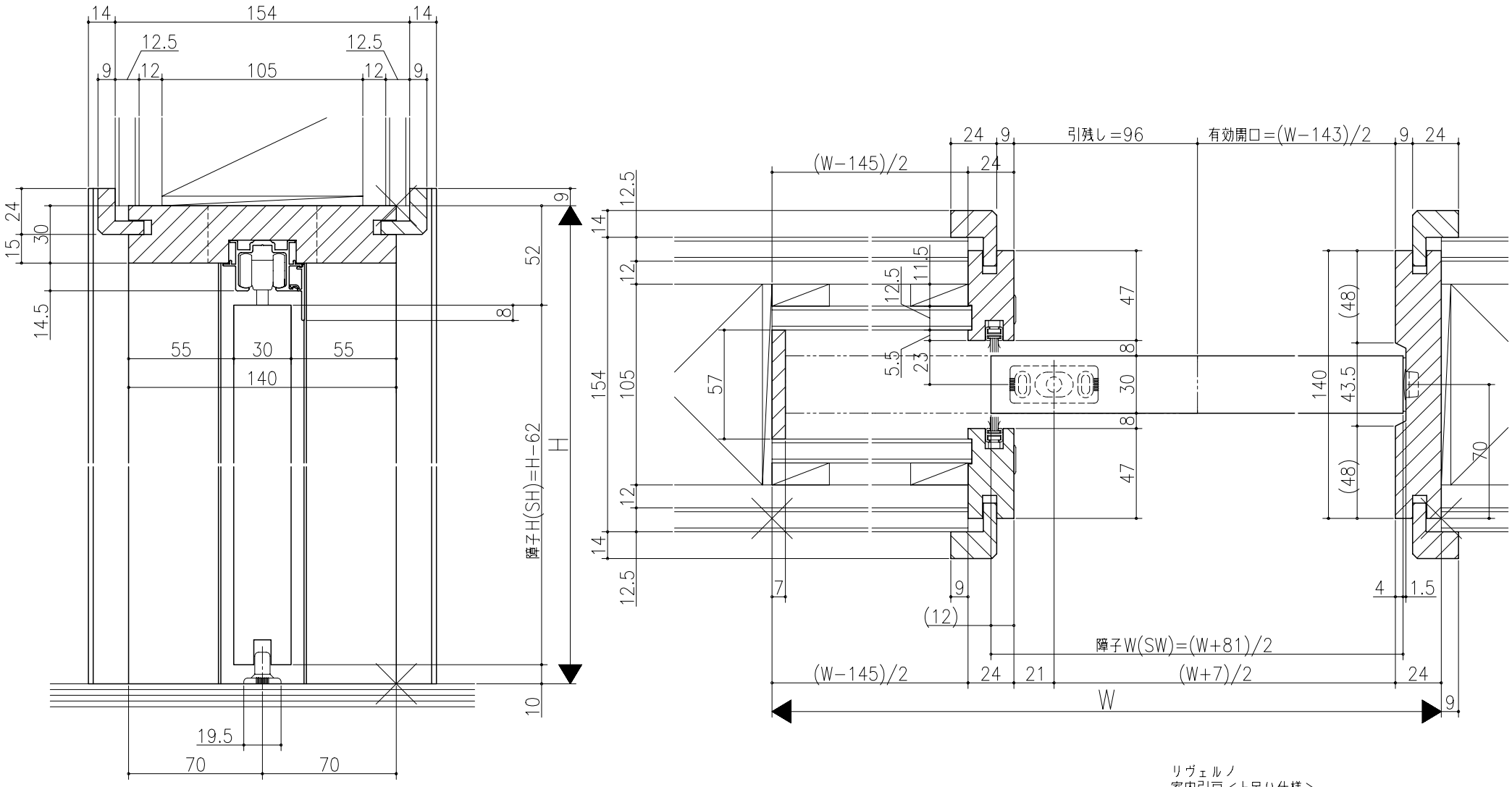

リヴェルノ
室内引戸<上吊り仕様>
片引込み戸(引残し有り)
枠見込み140mm(ケーシング枠・L型タイプ)
たて横断面
nvr19a05

図名	尺度	作成	作図	検図	図番
基準図	1:1	制定			
		廃止			

A1