番号	部品名	数量
2		
1		

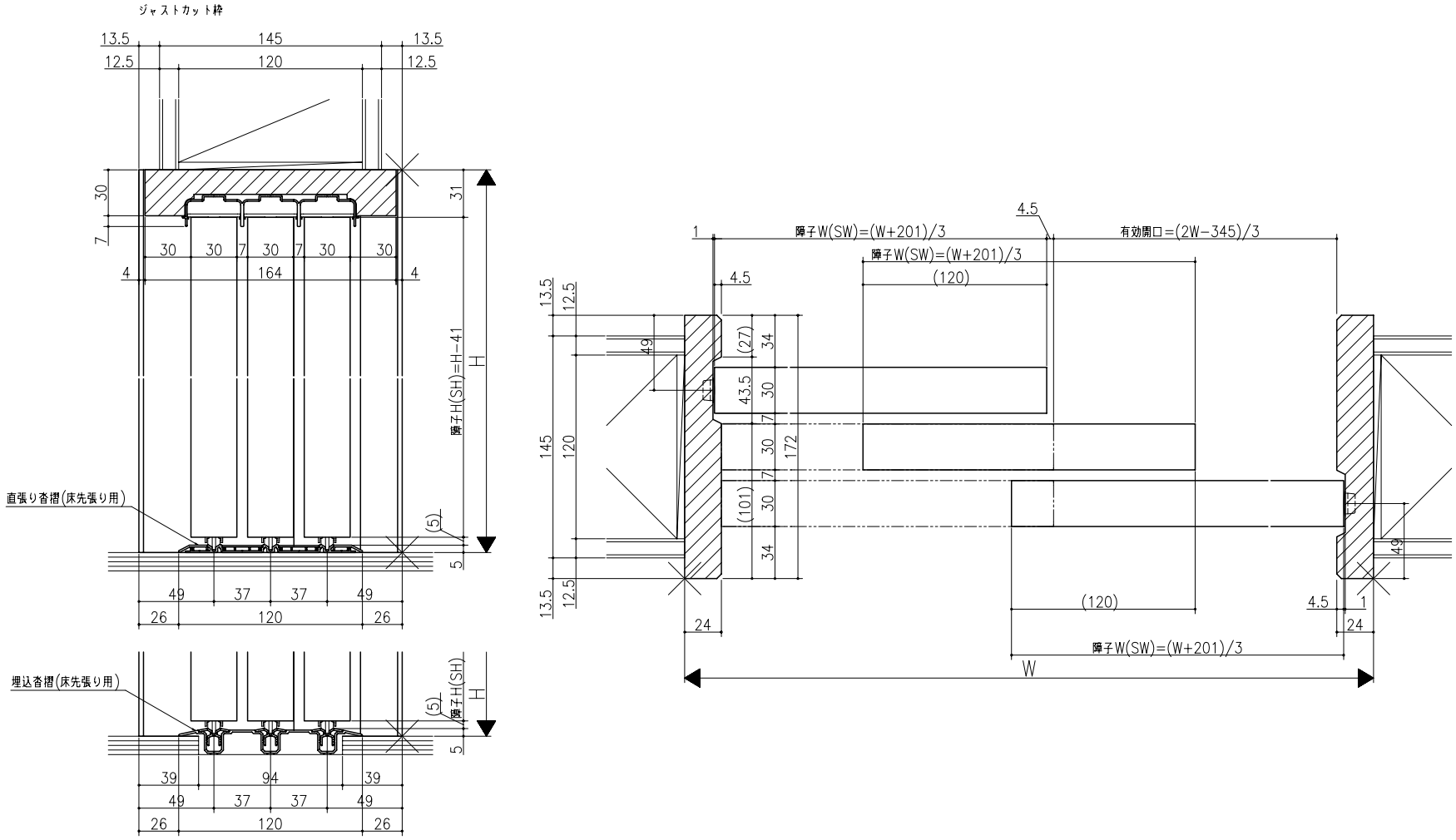

リヴェルノ
室内引戸<Yレール仕様>
引違い戸3枚建
枠見込み172mm(ノンケーシング枠)
たて横断面
nvr13a02

図名	尺度	作成	作図	検図	図番
基準図	1:1	制図			
		検図			