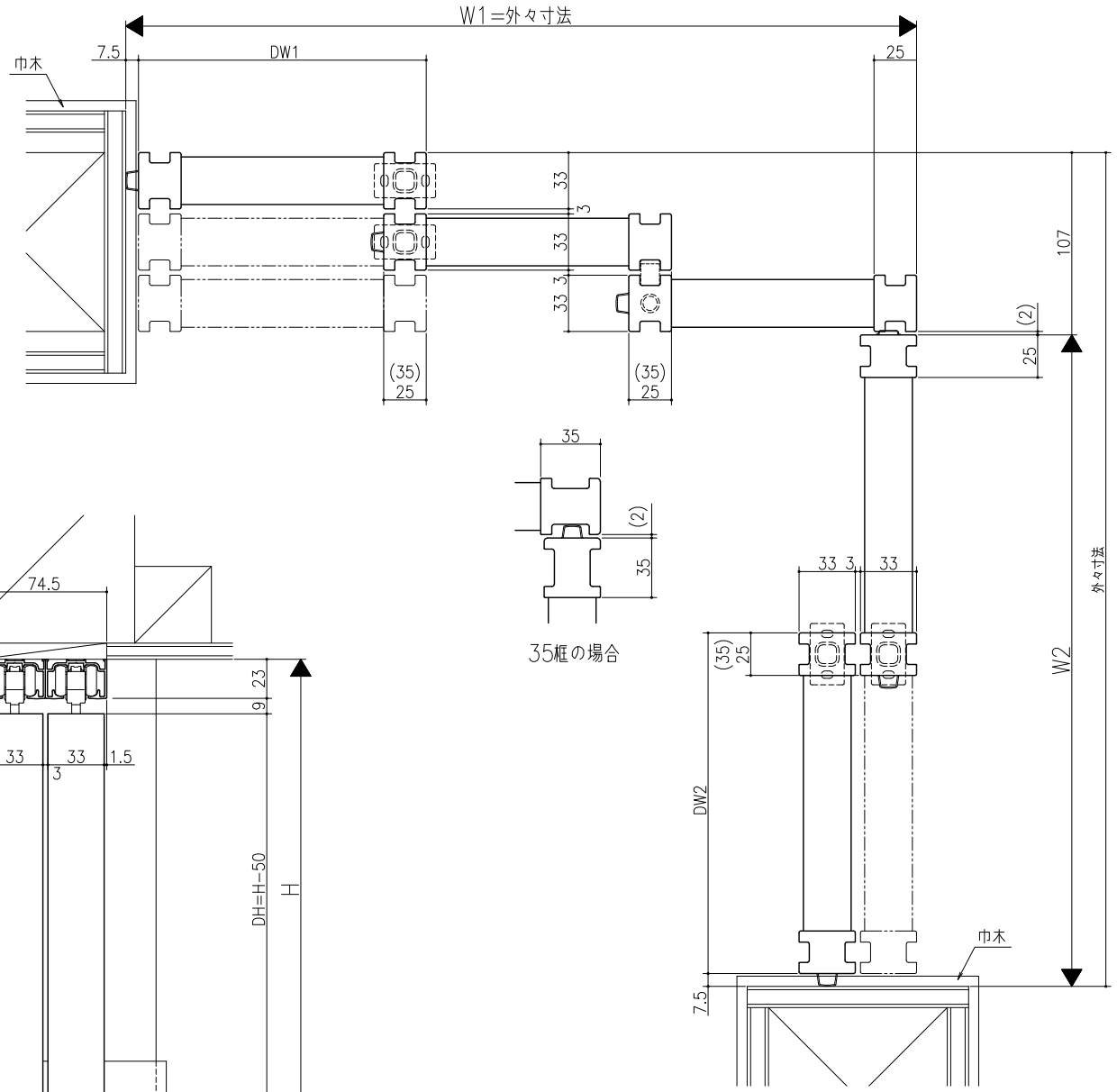

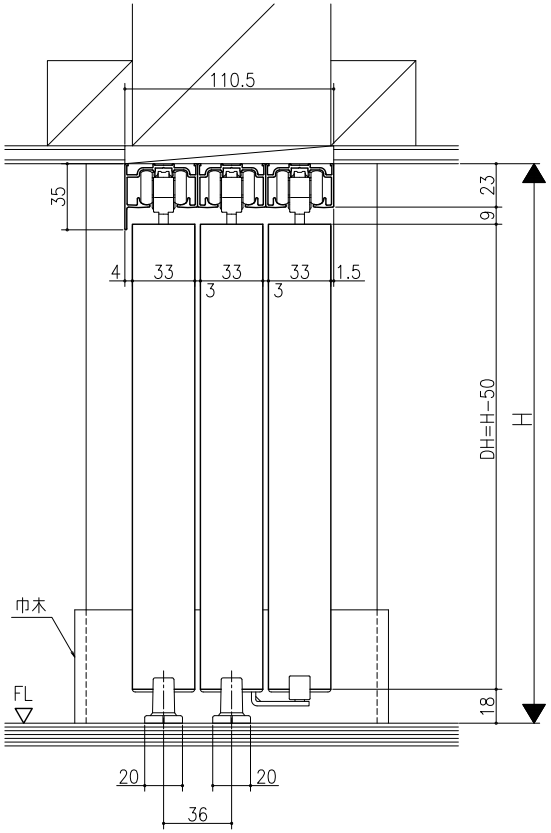

床付けガイド＋連動仕様

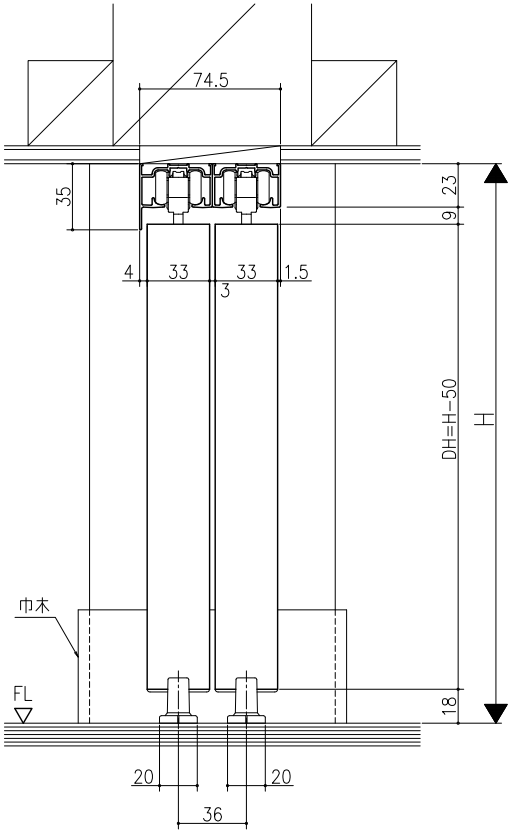

床付けガイド仕様

	DW1	DW2
クレーヴァ 25	(W1+42.5)/3	(W2+17.5)/2
クレーヴァ 35	(W1+62.5)/3	(W2+27.5)/2

スーパースクリーン　クレーヴァ
クレーヴァ25・35　上吊り引戸
L型コーナー引戸 引違い戸2枚建＋引違い戸3枚建
たて横断面
cl12a101

品名	尺度	作成	作図	検図	図番
	1:1	年月日			
基準図		承認			