遮光上レール

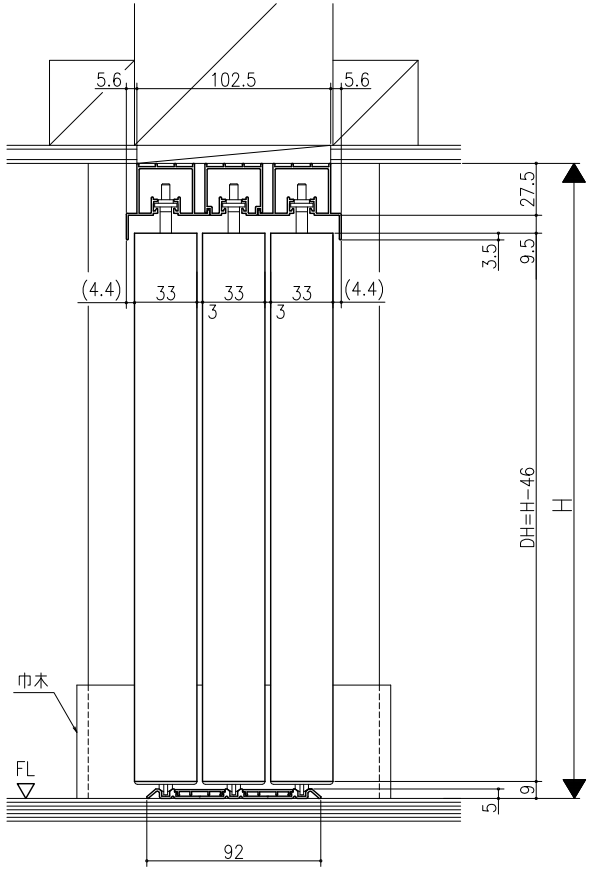

直貼りレール

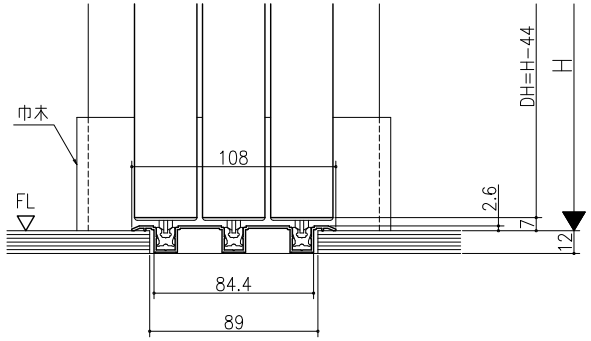

埋込みレール

フラット上レール

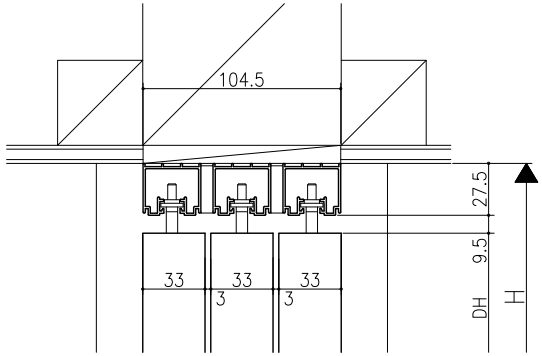

フラット上レール（天井埋込み仕様）

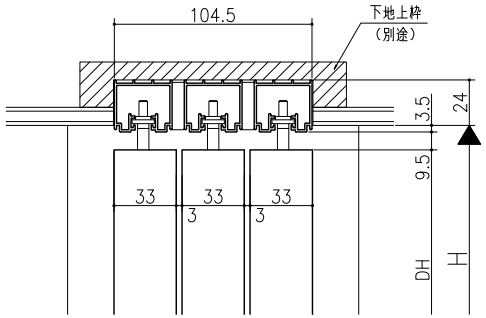

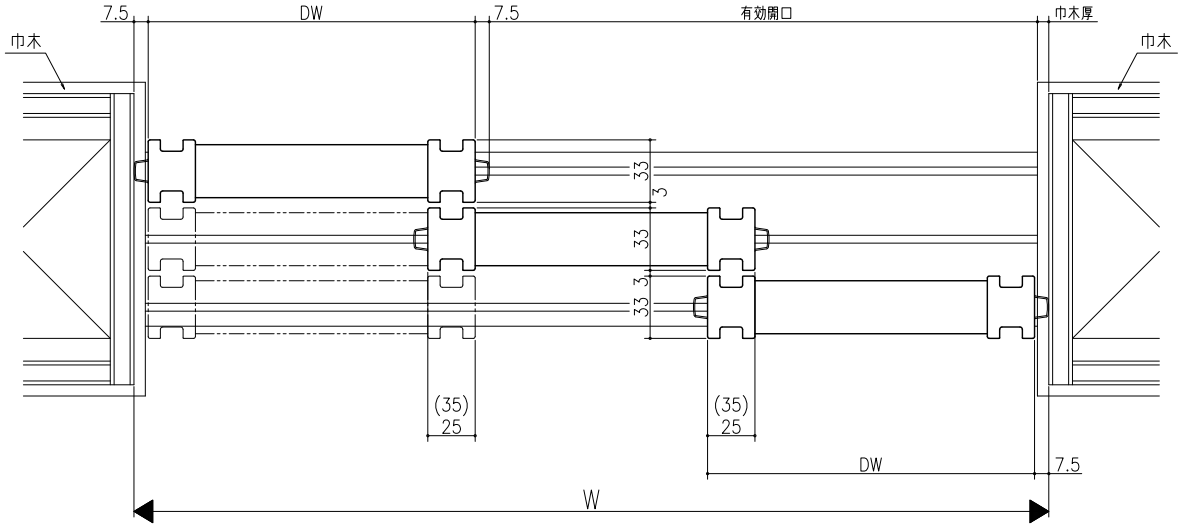

	DW
クレーヴァ25	(W+35)/3
クレーヴァ35	(W+55)/3

スーパースクリーン　クレーヴァ
クレーヴァ25・35　Yレール引戸
引違い戸3枚建
たて横断面
cl11a008

品名	尺度	作成	作図	検図	図番
基準図	1:1	年月日			