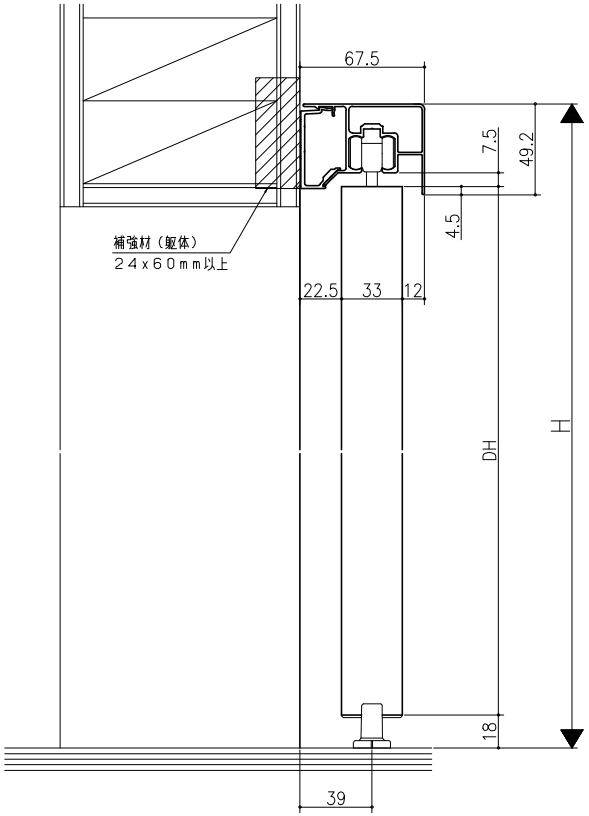

床付けガイド仕様

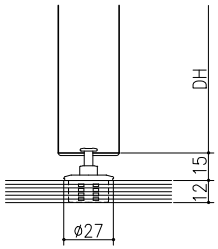

マグネットガイド仕様

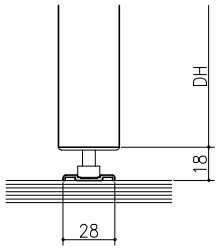

ガイドレール仕様

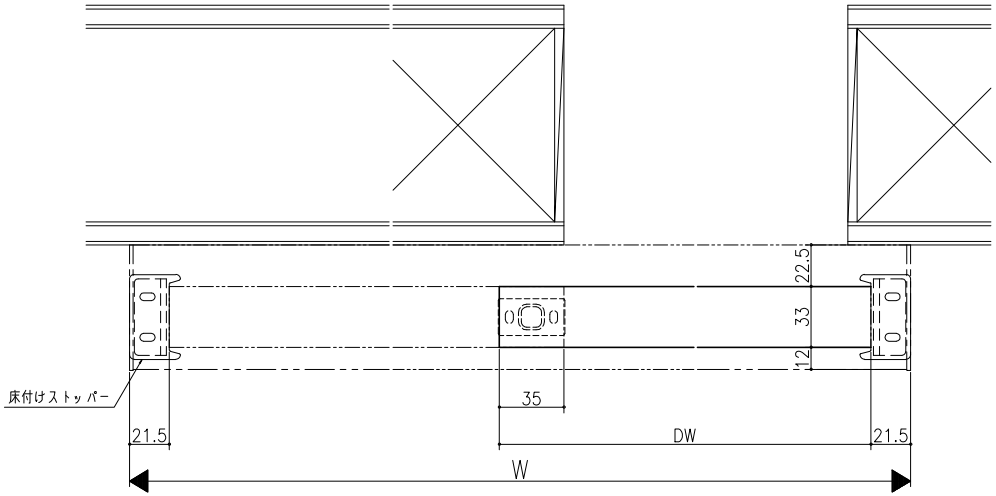

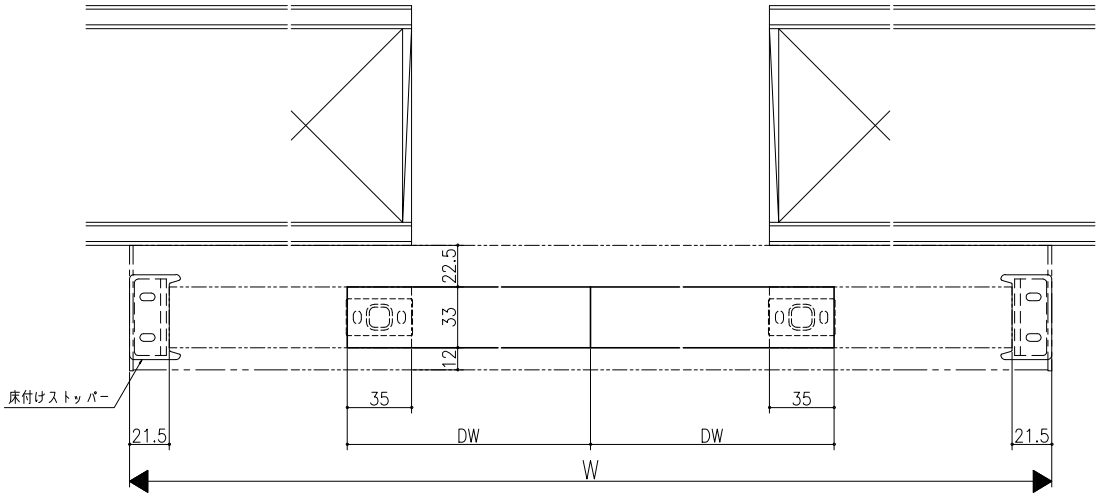

スーパースクリーン　クレーヴァ
クレーヴァ35　上吊り引戸
アウトセット引戸
たて横断面
cl12a011

製名	尺度	作成	作図	装置	図番
基準図	1:1	検定			
		完成			

A0