三協立山株式会社 三協アルミ社

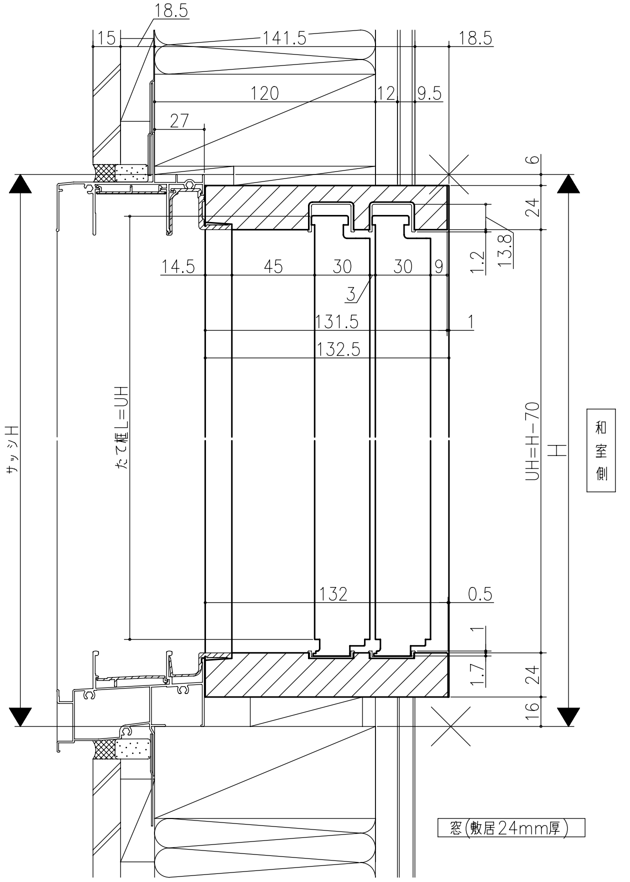
18.5
15
141.5
18.5
120
12
9.5
27
6
24
13.8
1.2
14.5
45
30
30
9
3
131.5
1
132.5
サッシH
たて框L=UH
UH=H-70
H
和室側
132
0.5
1
1.7
24
16

窓(敷居24mm厚)

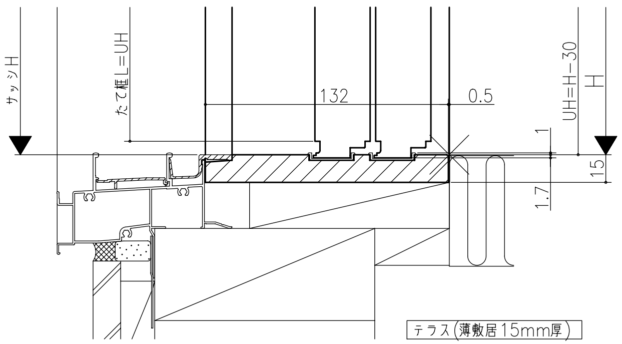
サッシH
たて框L=UH
UH=H-30
H
132
0.5
1
15
1.7

テラス(薄敷居15mm厚)

<2枚建>

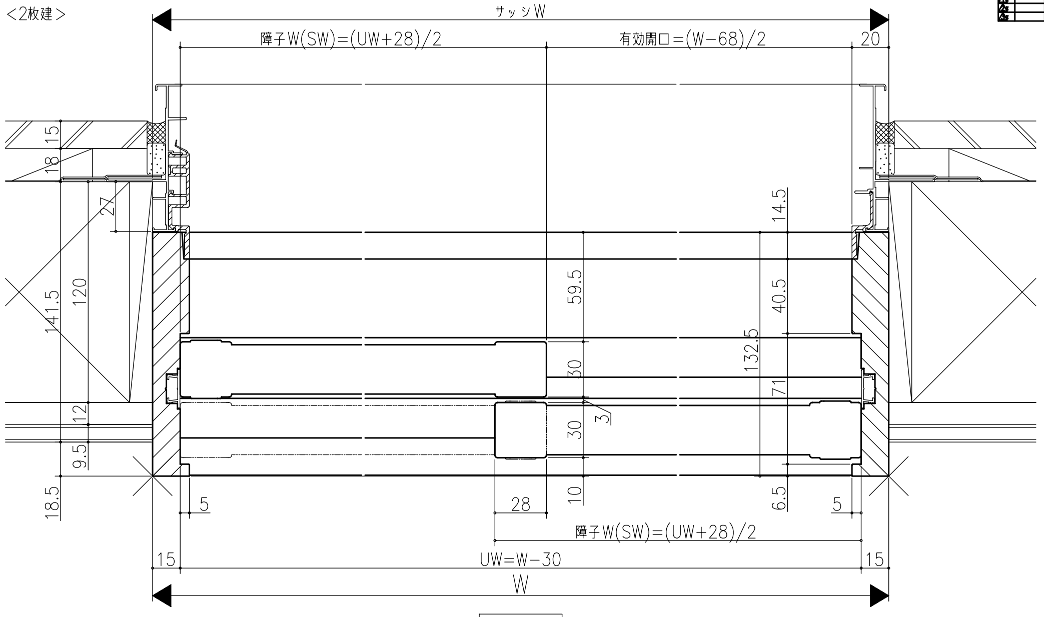
サッシW
障子W(SW)=(UW+28)/2
有効開口=(W-68)/2
20
15
18
27
141.5
120
12
9.5
18.5
14.5
59.5
40.5
132.5
30
71
30
3
10
6.5
5
28
5
障子W(SW)=(UW+28)/2
15
UW=W-30
15
W

和室側

<4枚建>

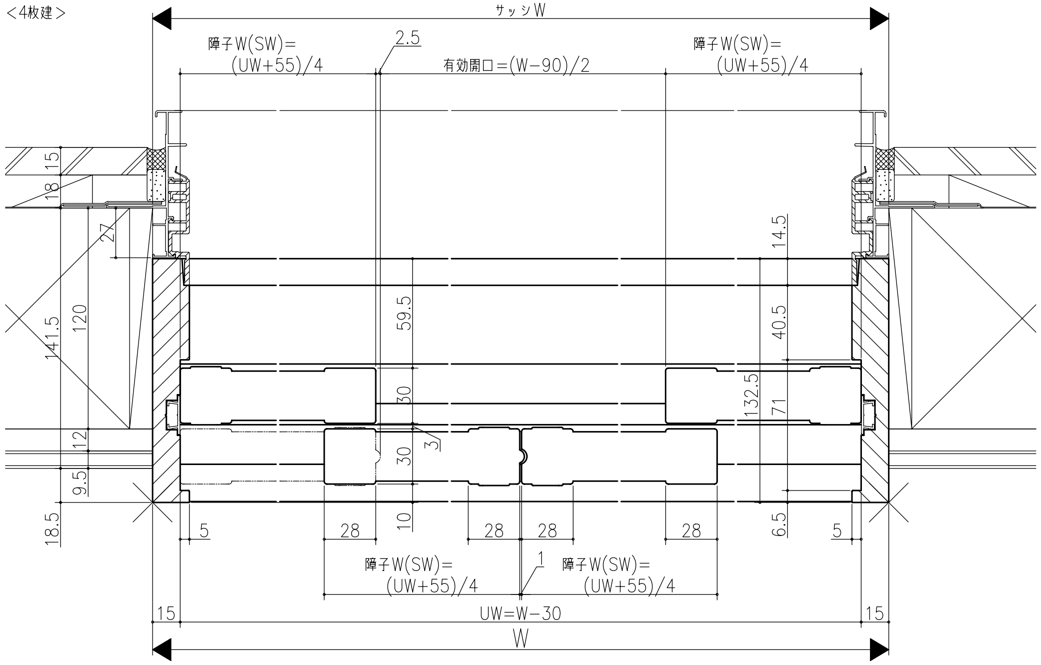
サッシW
障子W(SW)=
(UW+55)/4
2.5
有効開口=(W-90)/2
障子W(SW)=
(UW+55)/4
15
18
27
141.5
120
12
9.5
18.5
14.5
59.5
40.5
132.5
30
71
30
3
5
28
10
28
28
28
6.5
5
障子W(SW)=
(UW+55)/4
1
障子W(SW)=
(UW+55)/4
15
UW=W-30
15
W

和室側

ワデリア
和障子<枠付　大壁用>　マディオに取り付けの場合
和障子/引違い戸2枚建・引違い戸4枚建(アングル付サッシ用)
在来/枠見込み132.5mm
たて横断面
war06a05

図名	尺度	作成	作図	検図	図番
基準図	1:1	制定 廃止			