三協立山株式会社 三協アルミ社

日付	摘要	記号

ジャストカット枠

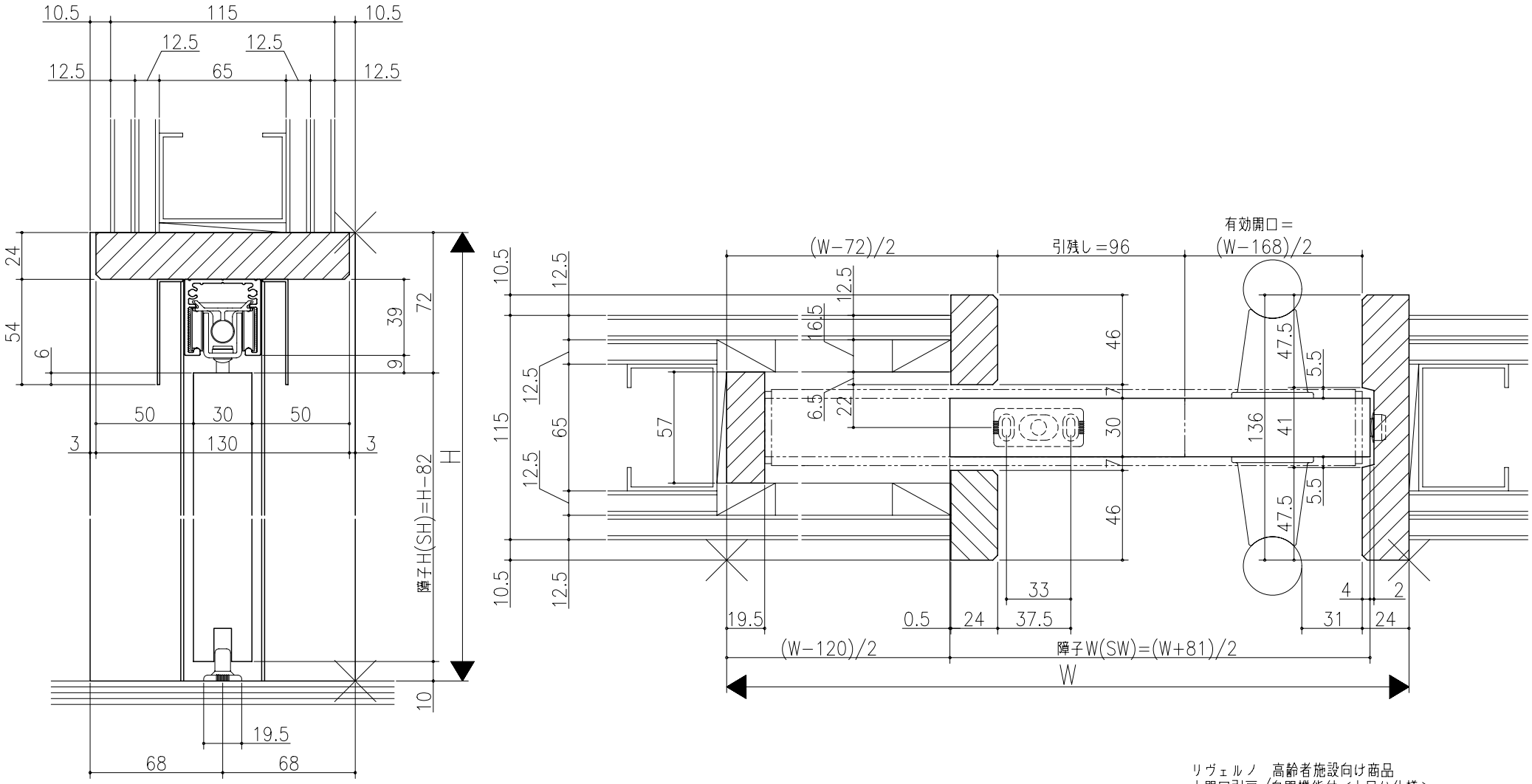

リヴェルノ　高齢者施設向け商品
大開口引戸／自閉機能付<上吊り仕様>
片引込み戸
枠見込み136mm(ノンケーシング枠・引残し有り)
たて横断面
vr53a001

図名	尺度	作成	作図	検図	図番
基準図	1:1	制定 / 廃止			

A1