三協立山株式会社 三協アルミ社

日付	担当	記号

ジャストカット枠

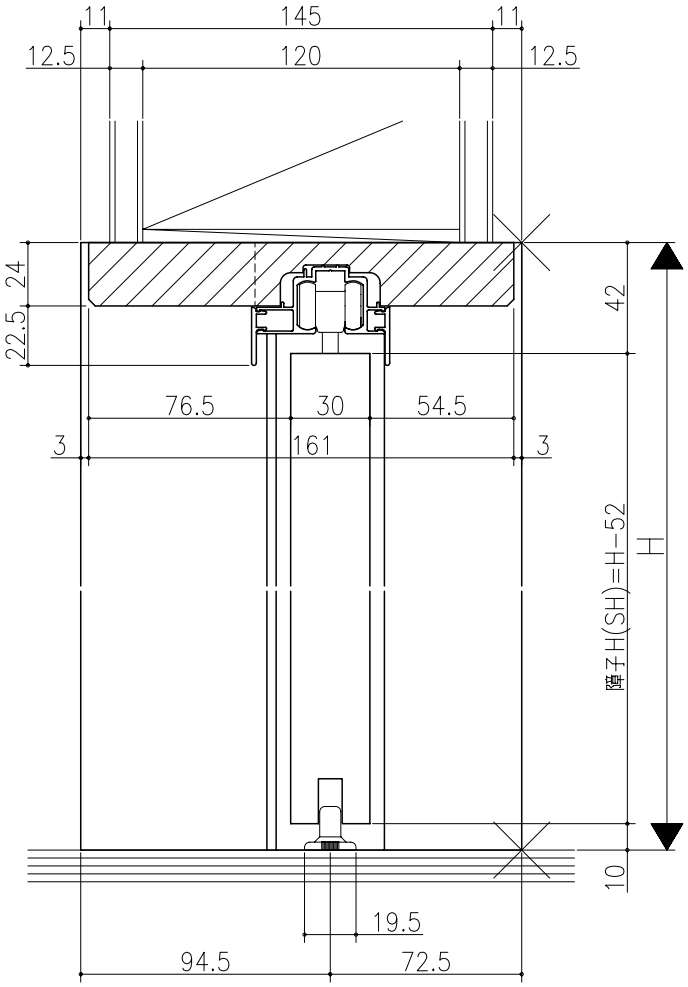

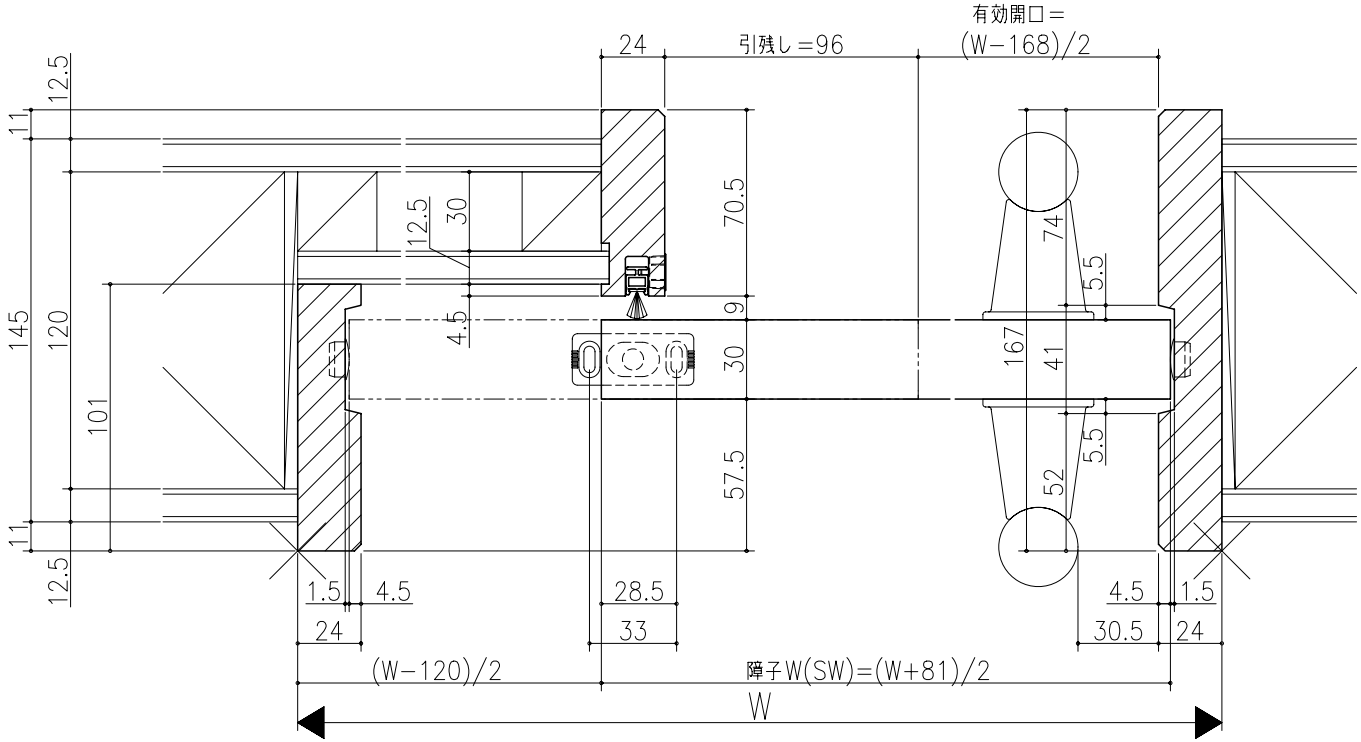

リヴェルノ　高齢者施設向け商品
大開口引戸／ソフトクローズ機能付<上吊り仕様>
片引き戸
枠見込み167mm(ノンケーシング枠・引残し有り)
たて横断面
vr47a003

図名	尺度	作成	作図	検図	図番
基準図	1:1	制定 / 廃止			

A1