ジャストカット枠

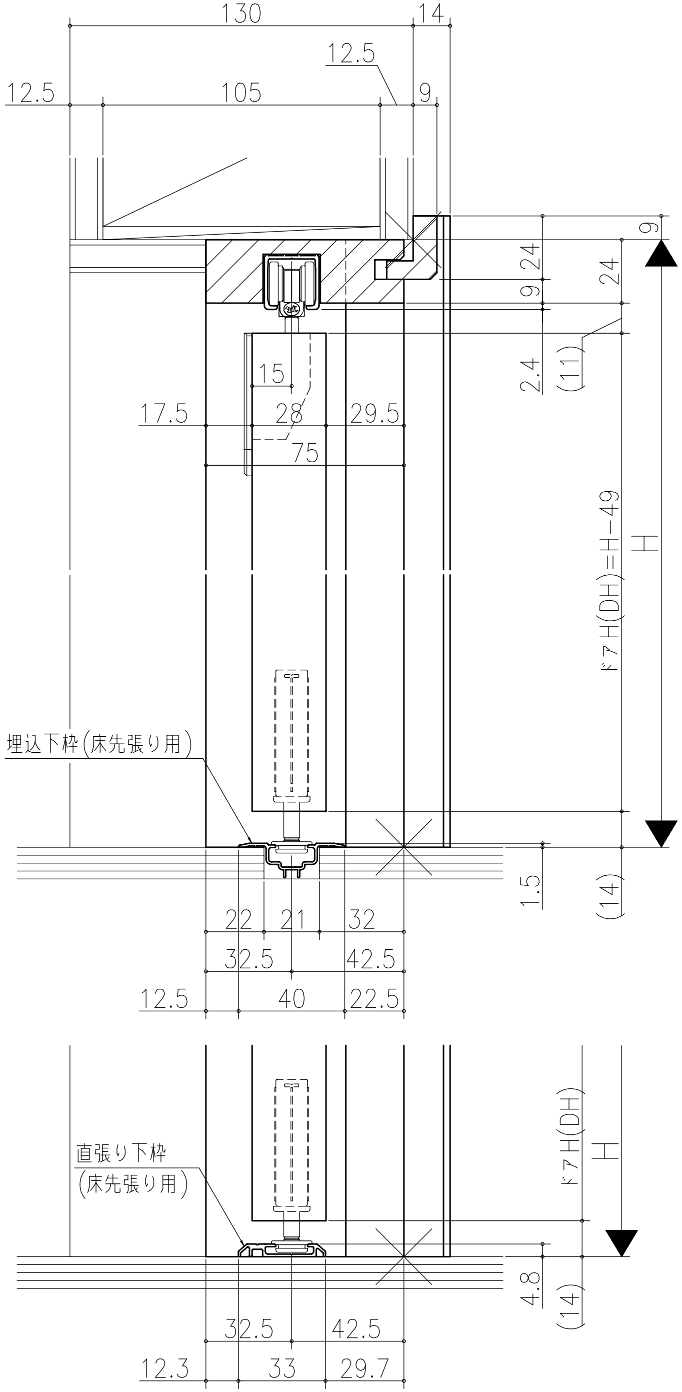
130
14
12.5
12.5
105
9
9
9 24
24
9
2.4
(11)
15
17.5
28
29.5
75
ドアH(DH)=H-49
H
埋込下枠(床先張り用)
1.5
(14)
22
21
32
32.5
42.5
12.5
40
22.5
直張り下枠
(床先張り用)
ドアH(DH)
H
4.8
(14)
32.5
42.5
12.3
33
29.7

伸ばし枠

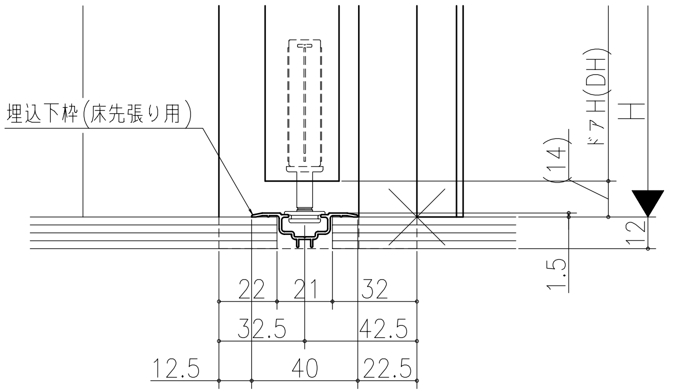
埋込下枠(床先張り用)
ドアH(DH)
H
(14)
12
1.5
22
21
32
32.5
42.5
12.5
40
22.5

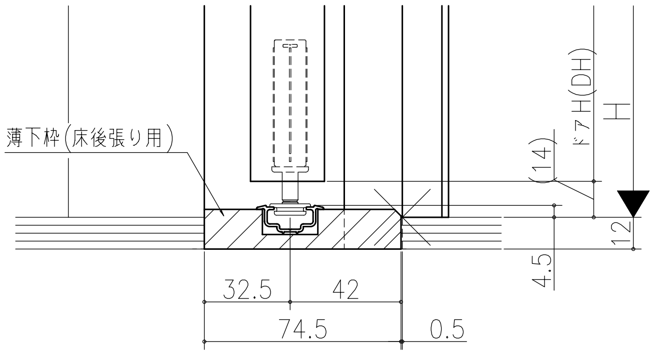
薄下枠(床後張り用)
ドアH(DH)
H
(14)
12
4.5
32.5
42
74.5
0.5

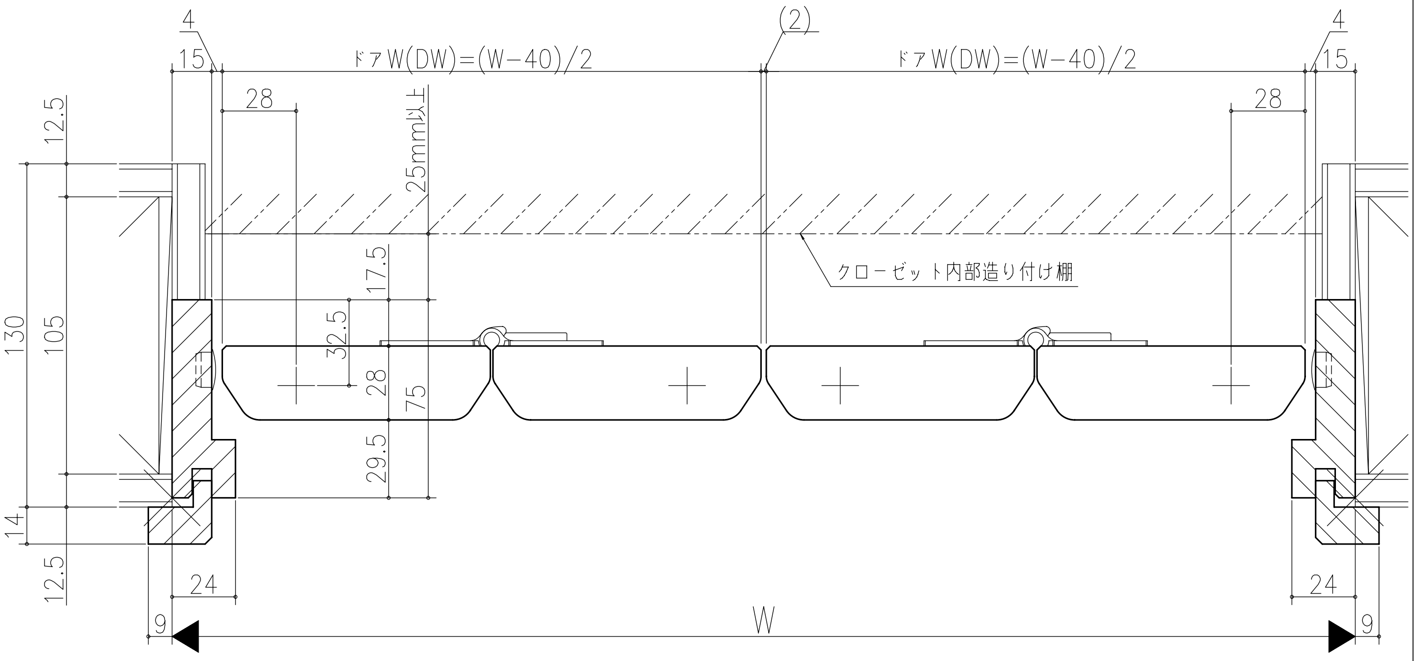
4
15
ドアW(DW)=(W-40)/2
(2)
ドアW(DW)=(W-40)/2
4
15
28
28
12.5
25mm以上
クローゼット内部造り付け棚
17.5
130
105
32.5
28
75
29.5
14
12.5
24
24
9
W
9

リヴェルノ　クローゼット<折戸>
レール仕様　フリータイプ　2折
枠見込み75mm(ケーシング枠・L型タイプ)
たて横断面
vr35a006

図名	尺度	作成	作図	検図	図番
基準図	1:1	制定 廃止			

A1