三協立山株式会社 三協アルミ社

記号	年月日	内容
A		
A		
A		

ジャストカット枠

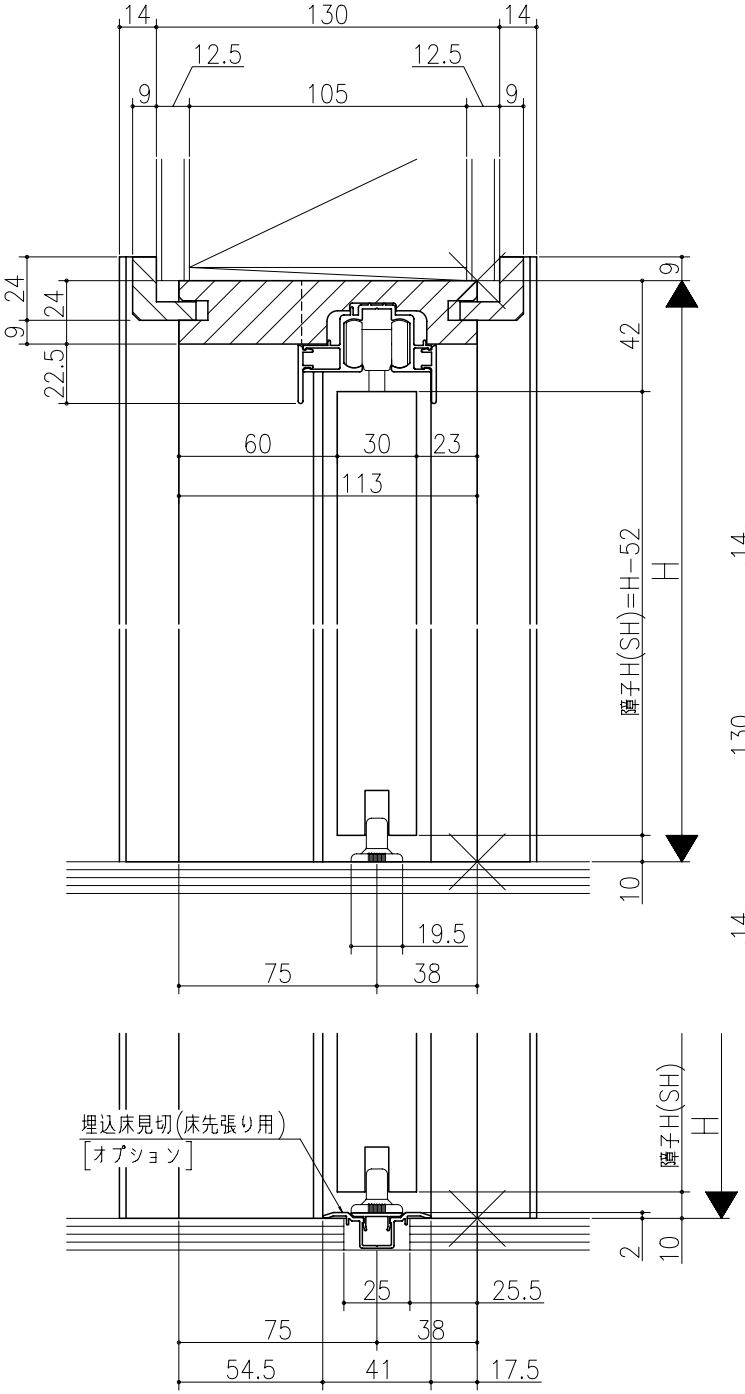

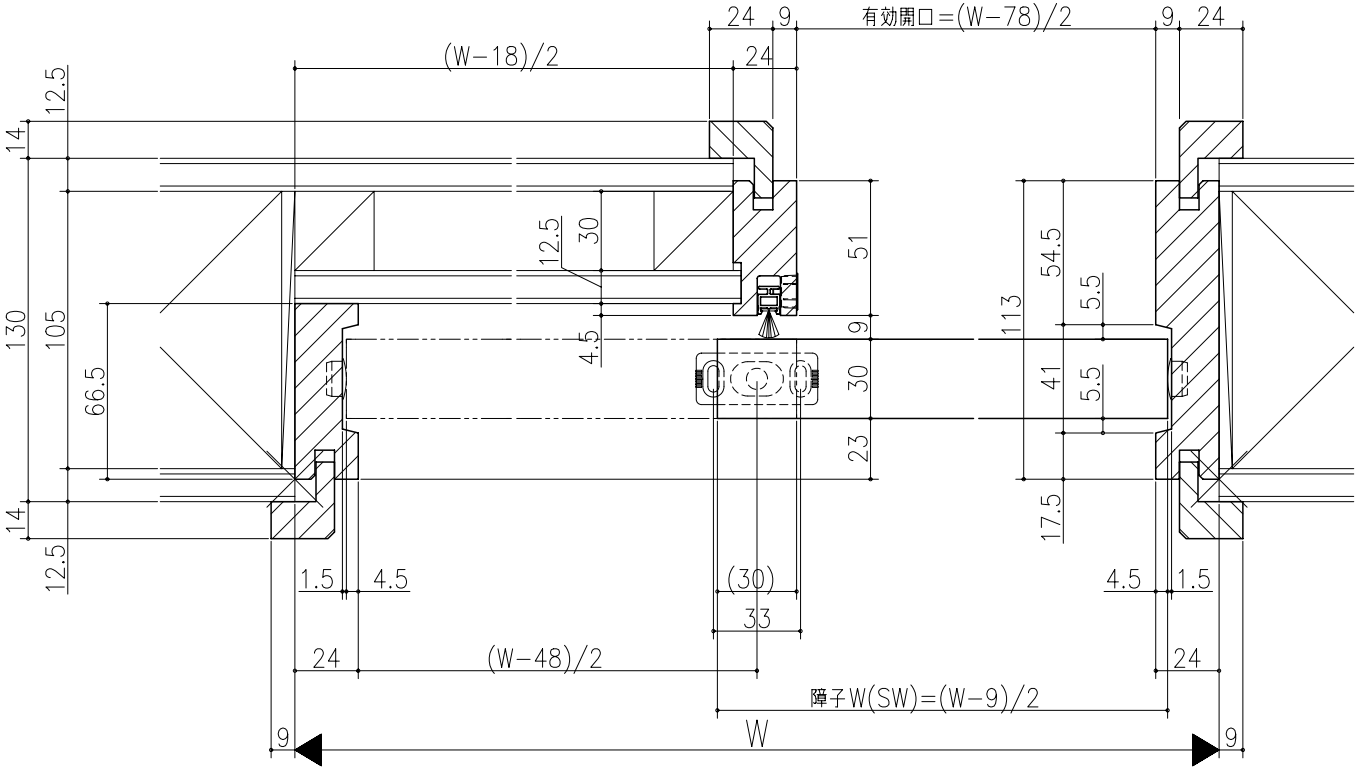

リヴェルノ　機能引戸<タフH引戸>
片引き戸・トイレ片引き戸
枠見込み113mm(ケーシング枠・L型タイプ)
たて横断面
vr29a005

図名	尺度	作成	作図	検図	図番
基準図	1:1	制定 / 廃止			

A1