A:レール下端～躯体面寸法
B:戸尻かかり寸法
D:チリ寸法

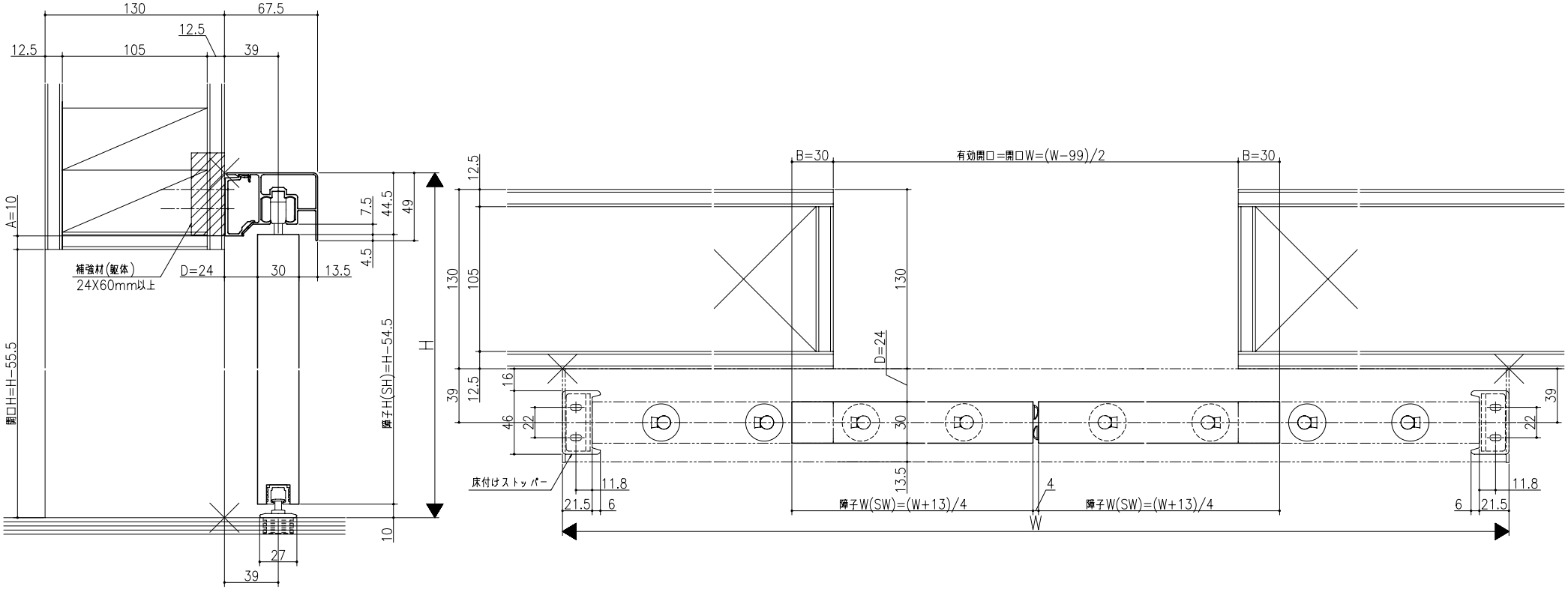

リヴェルノ　室内引戸<アウトセット仕様>
引分け戸
クロス巻き込み納め(たて枠無し)
たて横断面
vr26a001