三協立山株式会社 三協アルミ社

日付	摘要	記号

A:レール下端～躯体面寸法
B:戸尻かかり寸法
C:戸先かかり寸法
D:チリ寸法

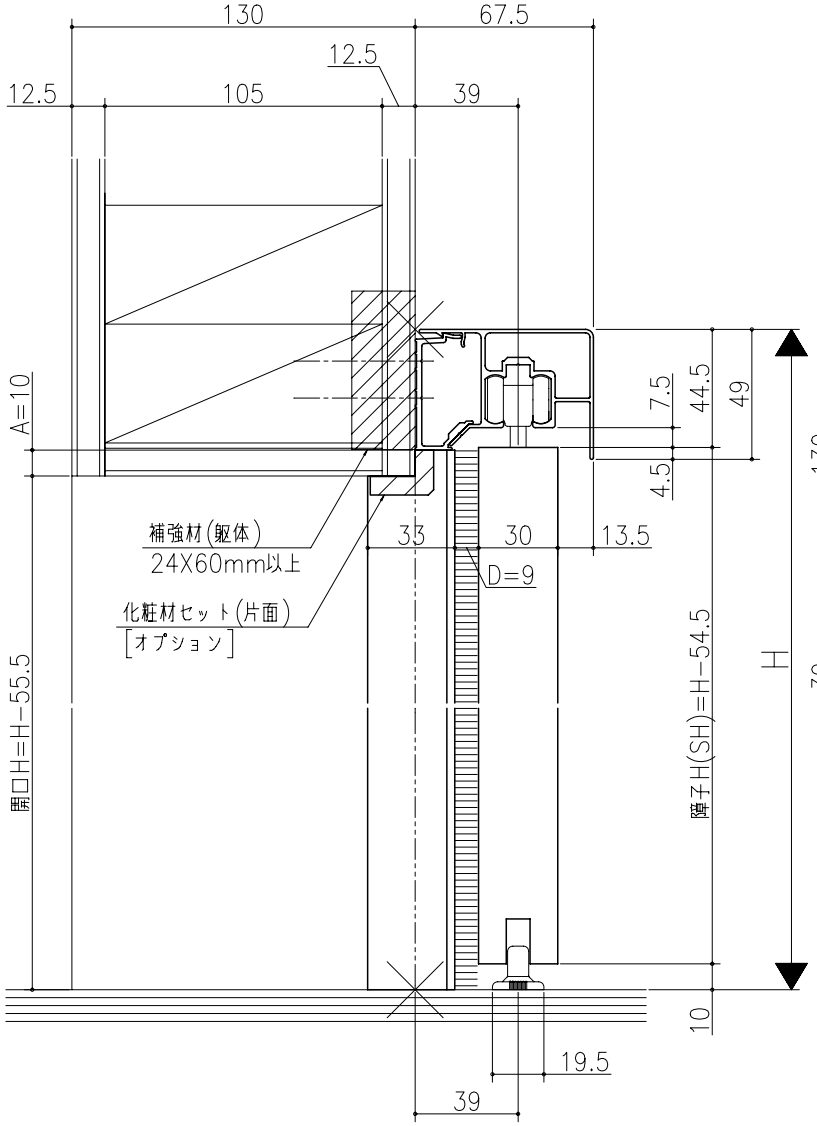

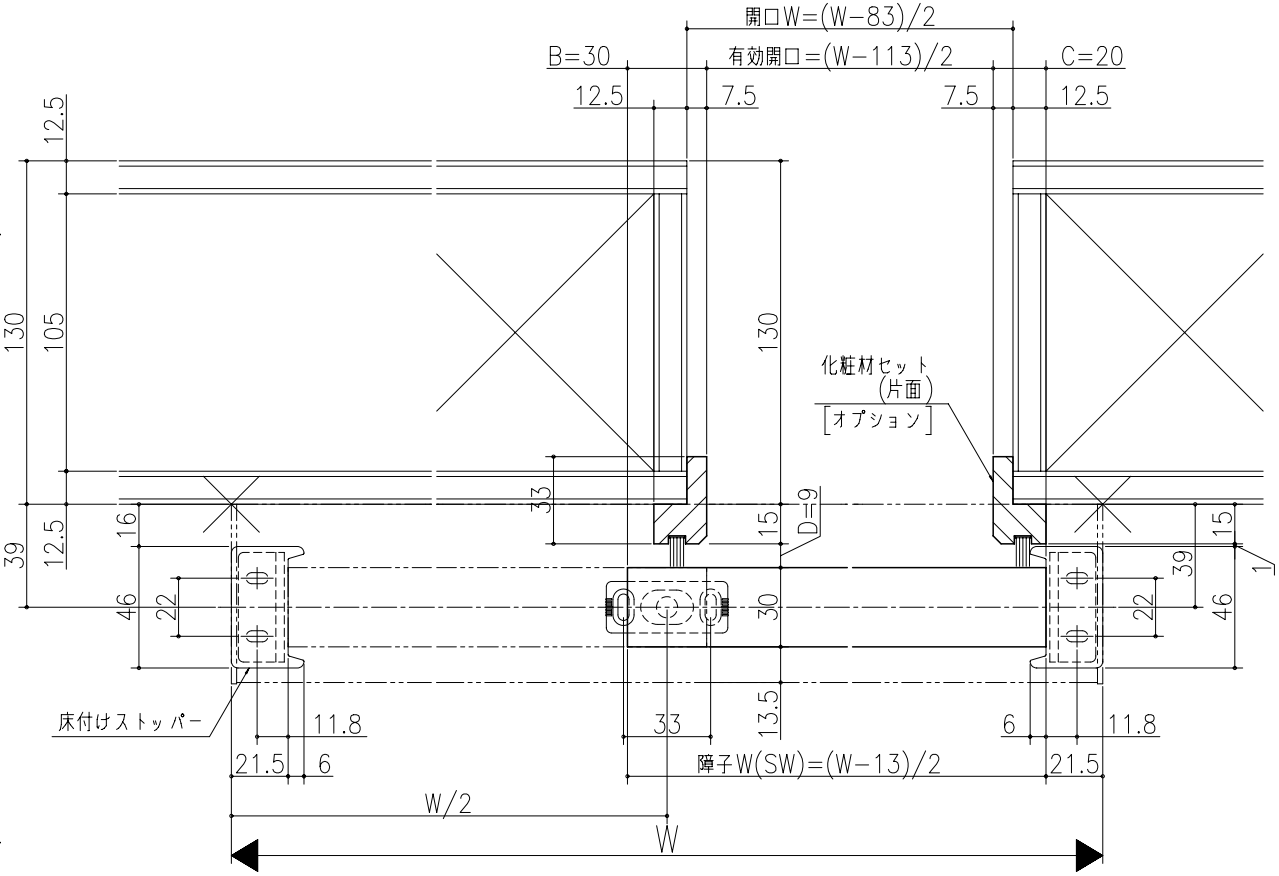

リヴェルノ　室内引戸<アウトセット仕様>
片引き戸
化粧材セット納め　片面仕様(たて枠無し)
たて横断面
vr25a004

図名	尺度	作成	作図	検図	図番
基準図	1:1	制定 / 廃止			

A1