三協立山株式会社 三協アルミ社

	日付	担当	記事
△1			
△2			
△3			

伸ばし枠

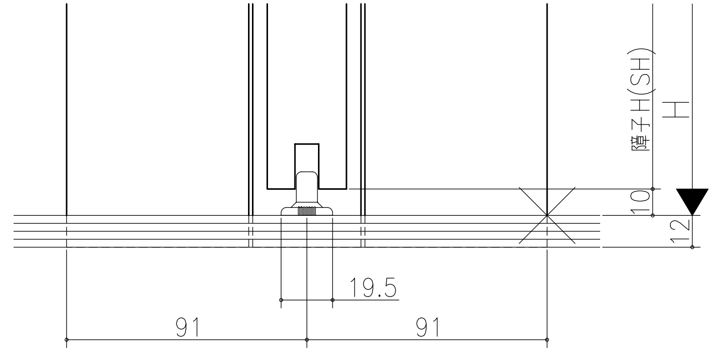
障子H(SH)
H
10
12
19.5
91
91

ジャストカット枠

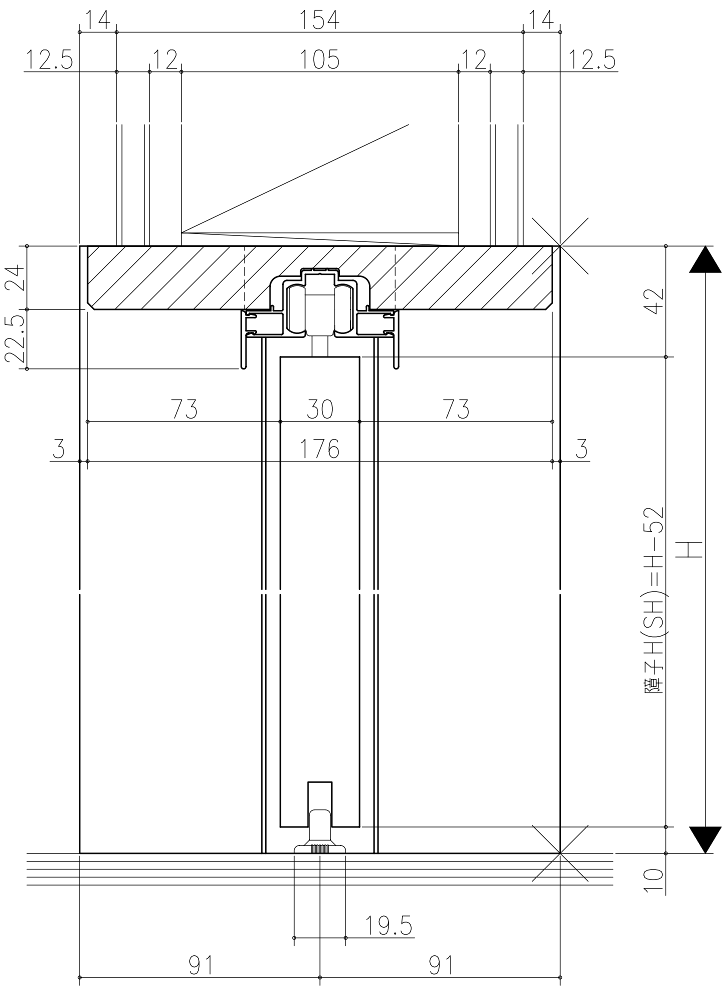
14
154
14
12.5
12
105
12
12.5
24
22.5
42
73
30
73
3
176
3
障子H(SH)=H-52
H
10
19.5
91
91

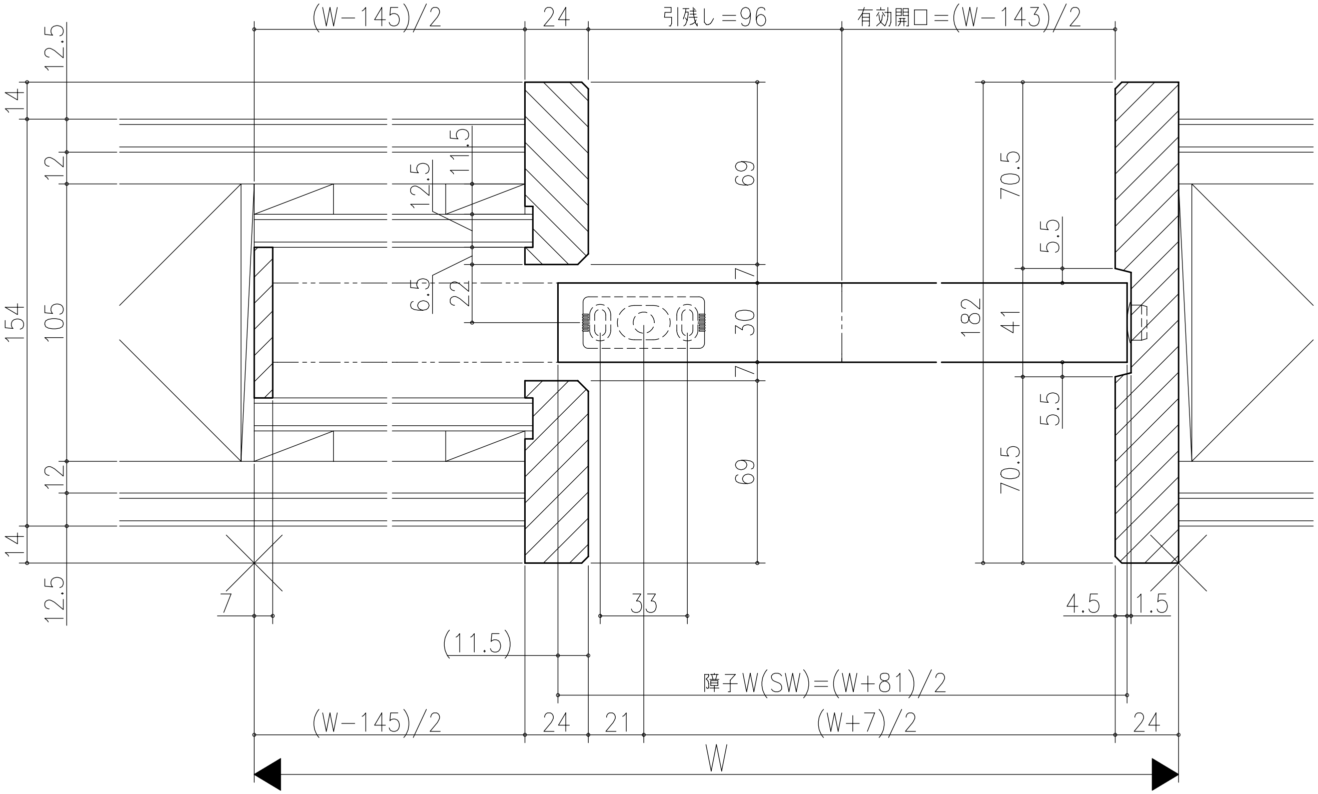
(W-145)/2
24
引残し=96
有効開口=(W-143)/2
12.5
14
12
11.5
12.5
69
70.5
5.5
6.5
22
7
30
182
41
154
105
7
5.5
69
70.5
12
14
12.5
7
33
4.5
1.5
(11.5)
障子W(SW)=(W+81)/2
(W-145)/2
24
21
(W+7)/2
24
W

リヴェルノ　室内引戸<上吊り仕様>
片引込み戸(引残し有り)
枠見込み182mm(ノンケーシング枠)
たて横断面
vr19a003

図名	尺度		作図	検図	図番
基準図	1:1	作成 制定 廃止			

A1