三協立山株式会社 三協アルミ社

日付	摘要	記号

ジャストカット枠

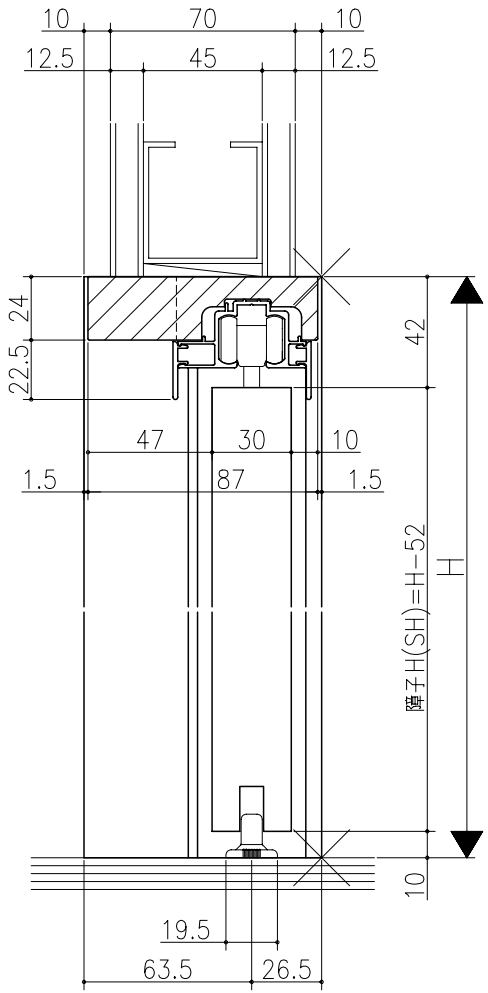

伸ばし枠

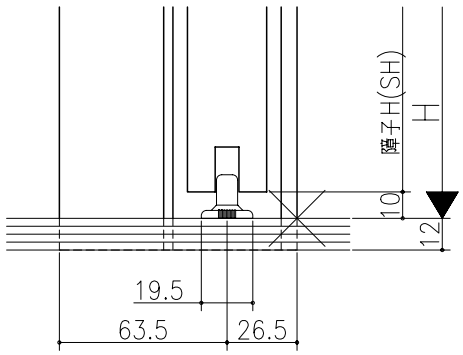

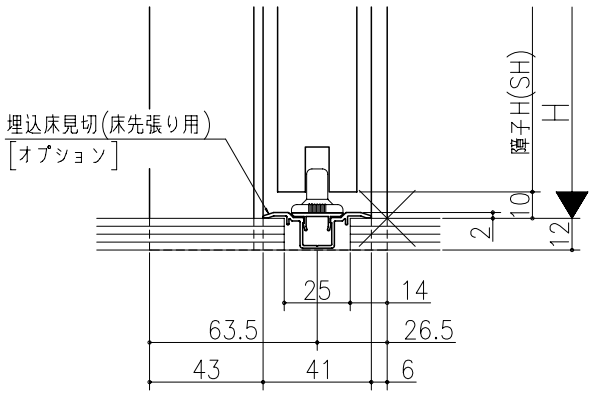

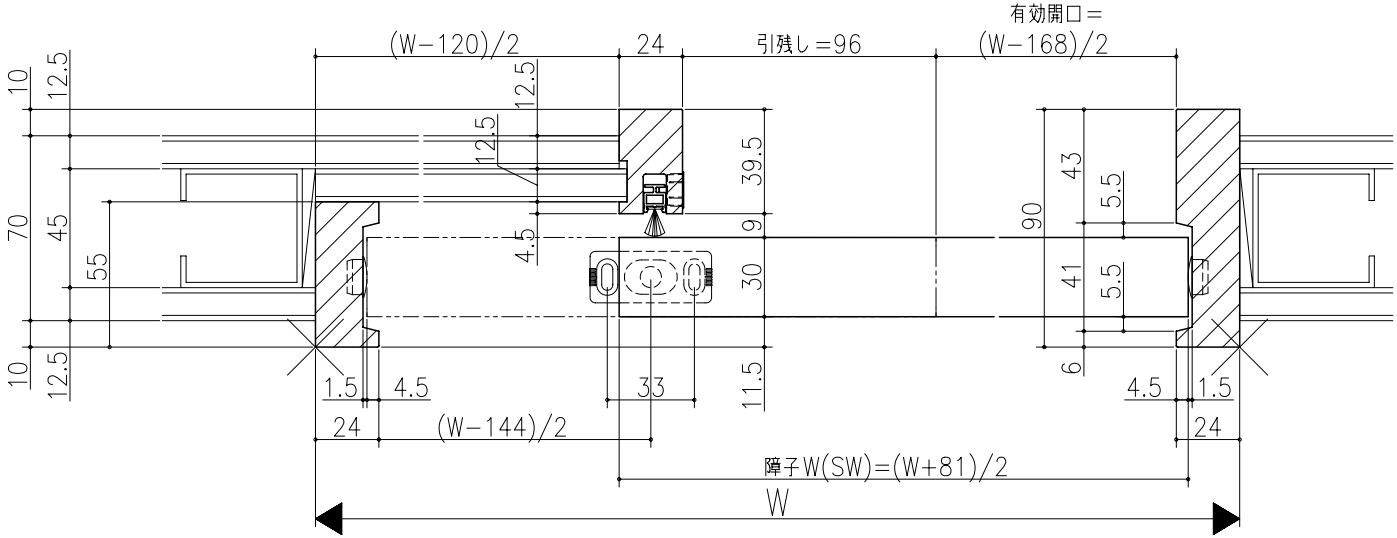

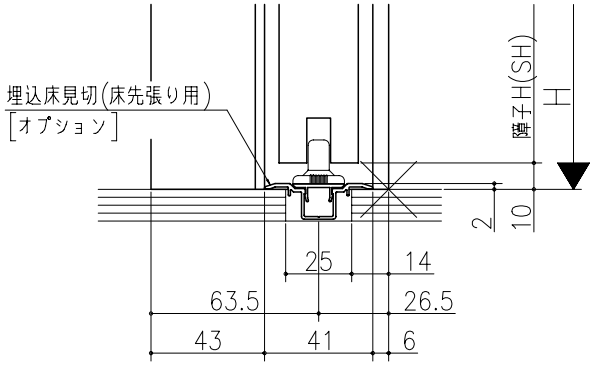

リヴェルノ　室内引戸<上吊り仕様>
片引き戸・トイレ片引き戸(引残し有り)
枠見込み90mm(ノンケーシング枠)
たて横断面
vr17a007

図名	尺度	作成	作図	検図	図番
基準図	1:1	制定 / 廃止			

A1