ジャストカット枠

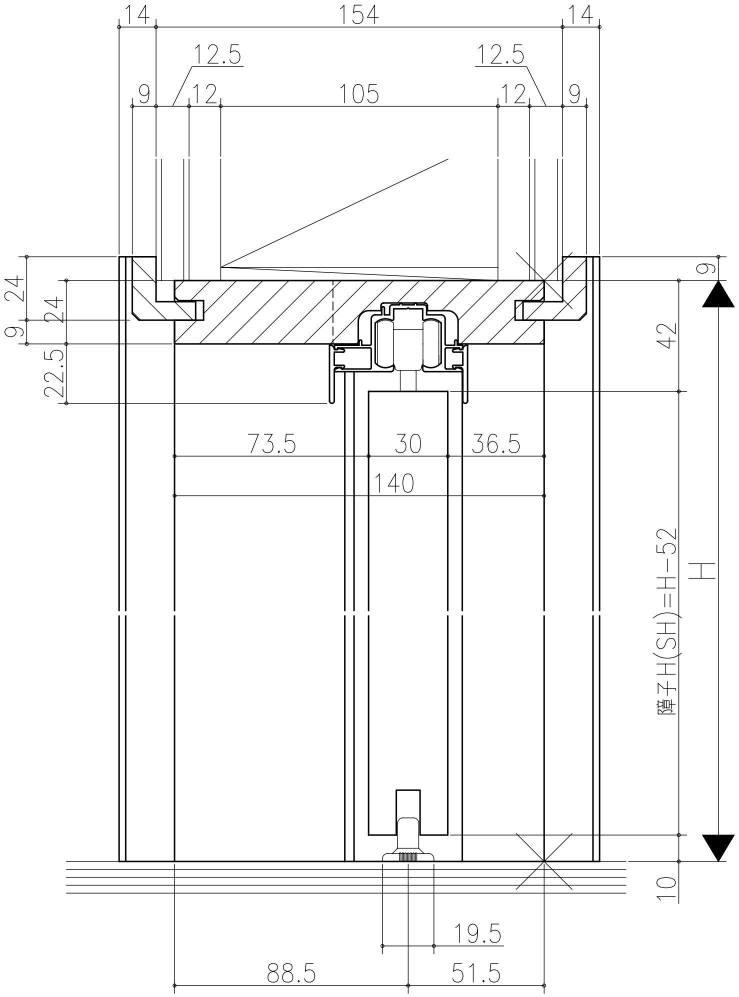
14
154
14
12.5
12.5
9
12
105
12
9
9
24
24
9
22.5
42
73.5
30
36.5
140
障子H(SH)=H−52
H
10
19.5
88.5
51.5

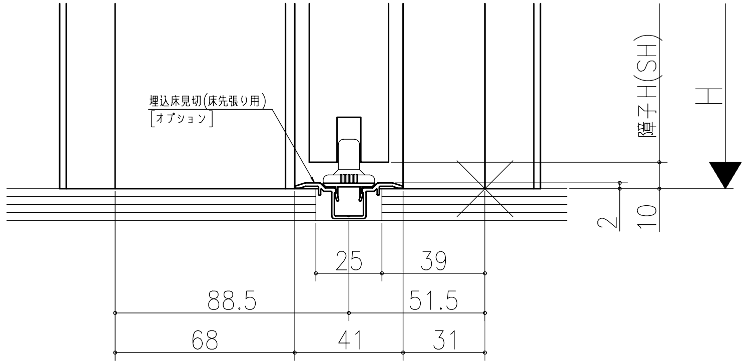
埋込床見切(床先張り用)
[オプション]
障子H(SH)
H
2
10
25
39
88.5
51.5
68
41
31

伸ばし枠

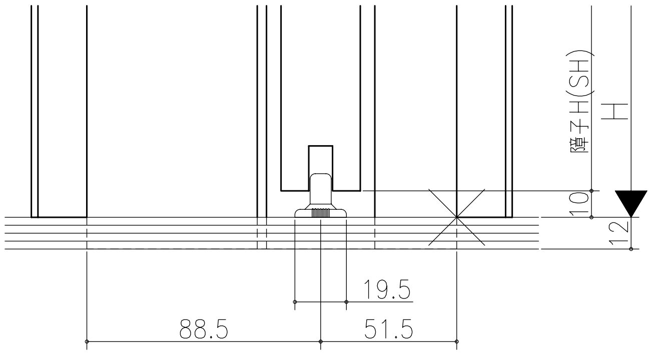
障子H(SH)
H
10
12
19.5
88.5
51.5

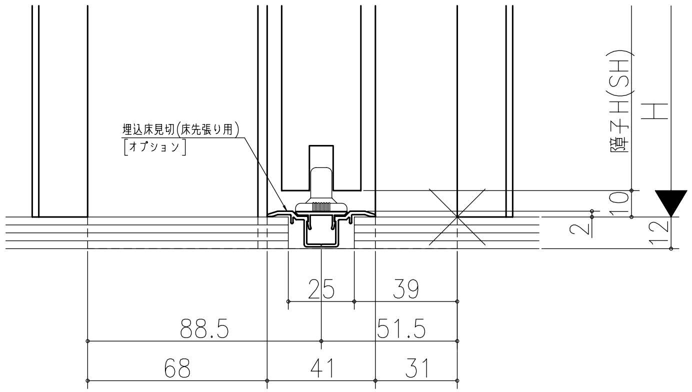
埋込床見切(床先張り用)
[オプション]
障子H(SH)
H
10
2
12
25
39
88.5
51.5
68
41
31

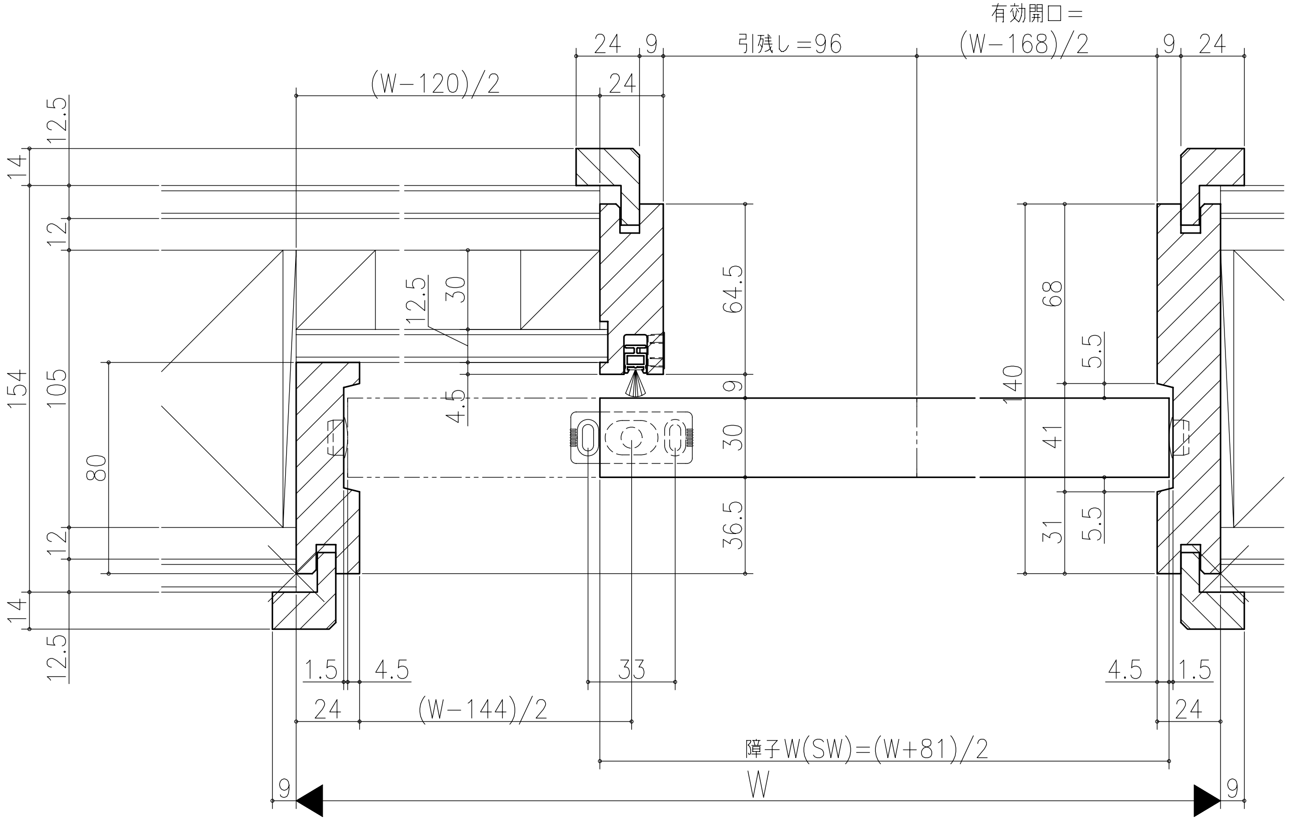
有効開口＝
(W−168)/2
24
9
引残し＝96
9
24
(W−120)/2
24
12.5
14
12
12.5
30
64.5
68
154
105
4.5
9
140
5.5
80
30
41
12
36.5
31
5.5
14
12.5
1.5
4.5
33
4.5
1.5
24
(W−144)/2
24
障子W(SW)=(W+81)/2
9
W
9

リヴェルノ 室内引戸<上吊り仕様>
片引き戸・トイレ片引き戸(引残し有り)
枠見込み140mm(ケーシング枠・L型タイプ)
たて横断面
vr17a006

図名	尺度	作成	作図	検図	図番
基準図	1:1	制定 廃止			

A1