ジャストカット枠

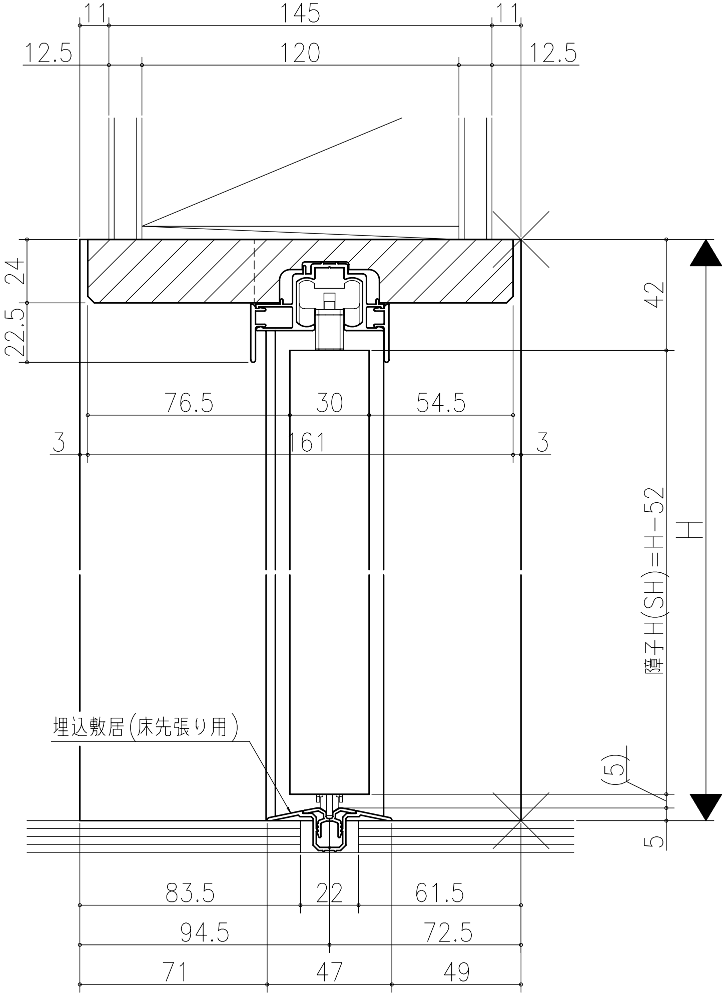
11
145
11
12.5
120
12.5
24
22.5
42
76.5
30
54.5
3
161
3
障子H(SH)=H−52
H
埋込敷居(床先張り用)
(5)
5
83.5
22
61.5
94.5
72.5
71
47
49

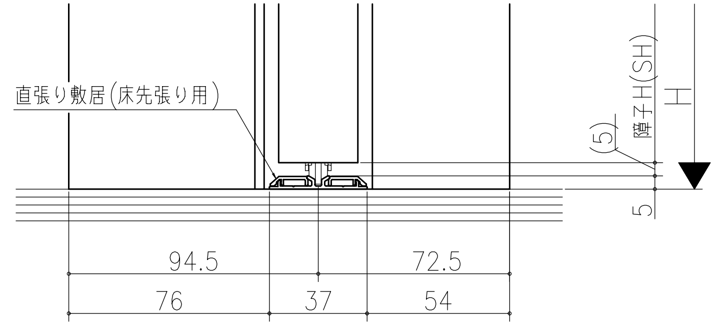
直張り敷居(床先張り用)
障子H(SH)
H
(5)
5
94.5
72.5
76
37
54

伸ばし枠

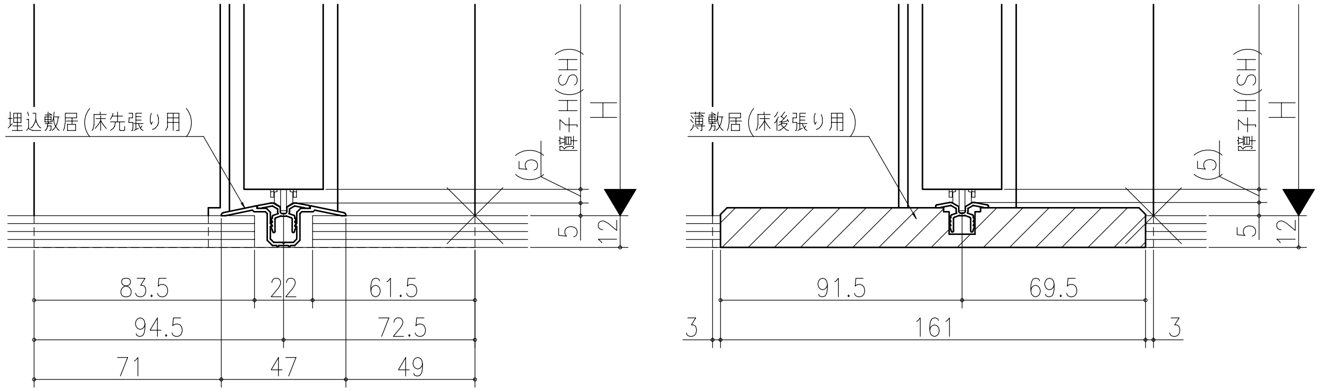
埋込敷居(床先張り用)
障子H(SH)
H
(5)
5
12
83.5
22
61.5
94.5
72.5
71
47
49
薄敷居(床後張り用)
障子H(SH)
H
(5)
5
12
91.5
69.5
3
161
3

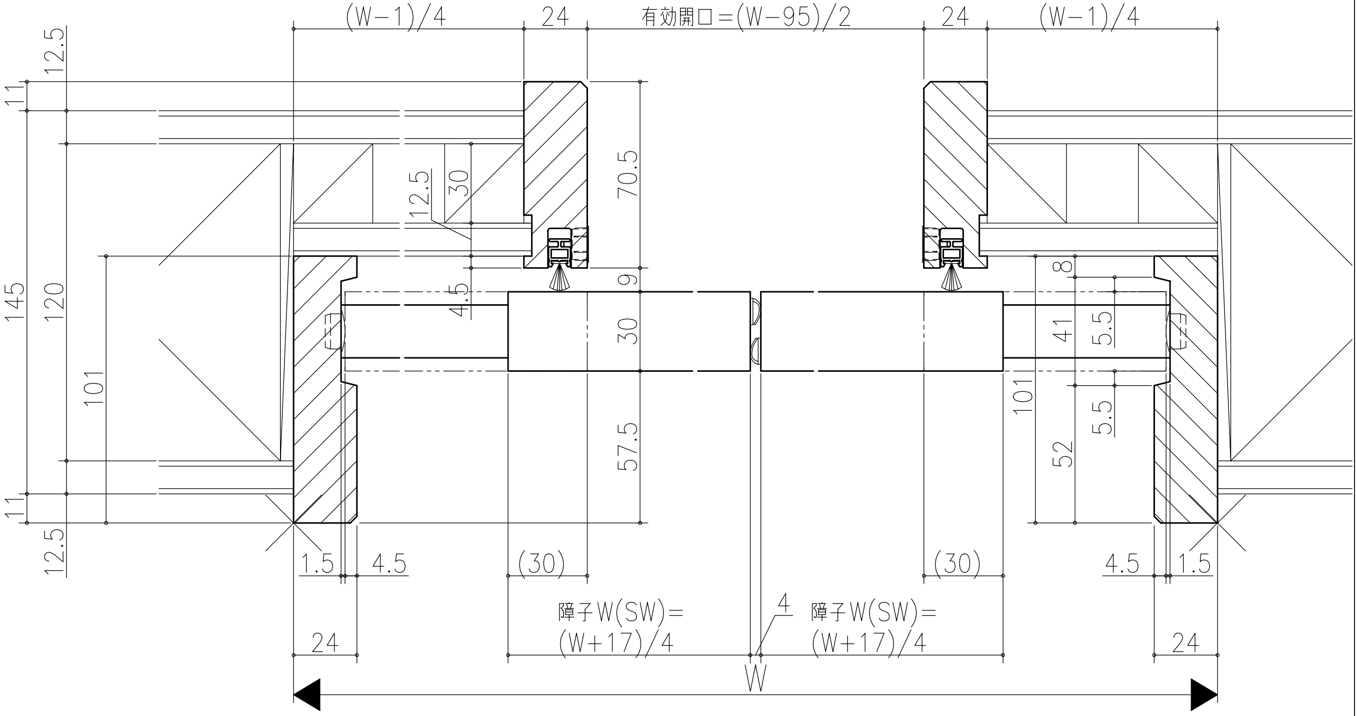
(W−1)/4
24
有効開口=(W−95)/2
24
(W−1)/4
12.5
11
145
120
101
11
12.5
12.5
30
70.5
4.5
9
30
57.5
8
5.5
41
5.5
101
52
1.5
4.5
(30)
(30)
4.5
1.5
障子W(SW)=
(W+17)/4
4
障子W(SW)=
(W+17)/4
24
24
W

リヴェルノ　室内引戸<Yレール仕様>
引分け戸
枠見込み167mm(ノンケーシング枠)
たて横断面
vr15a003

図名	尺度	作成	作図	検図	図番
基準図	1:1	制定 廃止			

A1