ジャストカット枠

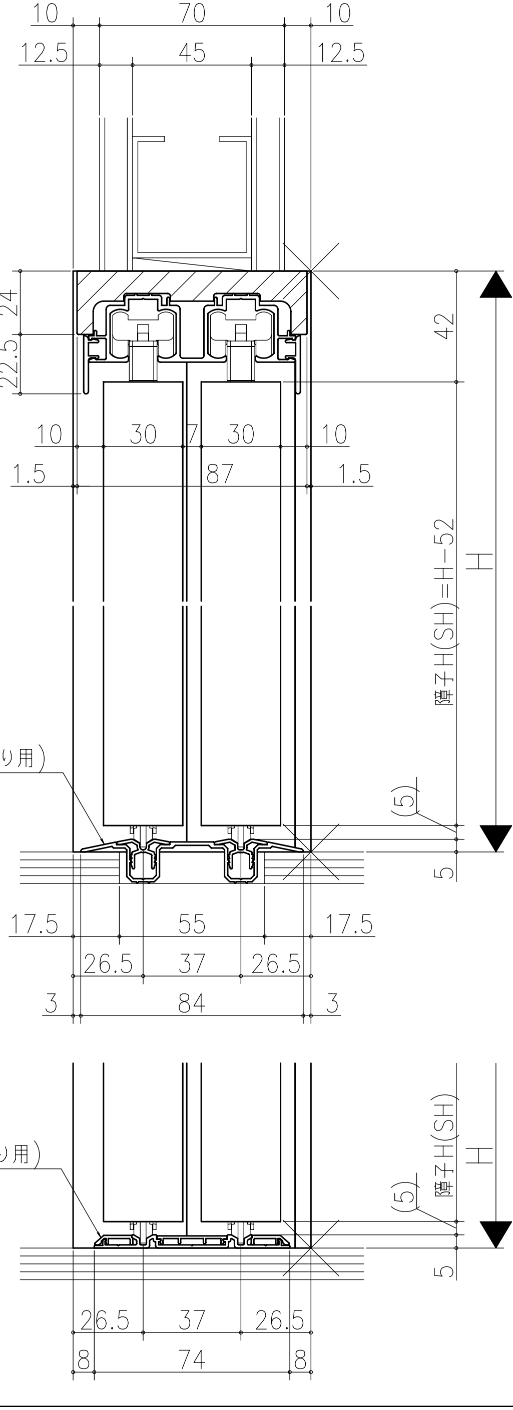
10
70
10
12.5
45
12.5
24
22.5
42
10
30
7
30
10
1.5
87
1.5
障子H(SH)=H−52
H
埋込敷居(床先張り用)
(5)
5
17.5
55
17.5
26.5
37
26.5
3
84
3
直張り敷居(床先張り用)
障子H(SH)
H
(5)
5
26.5
37
26.5
8
74
8

伸ばし枠

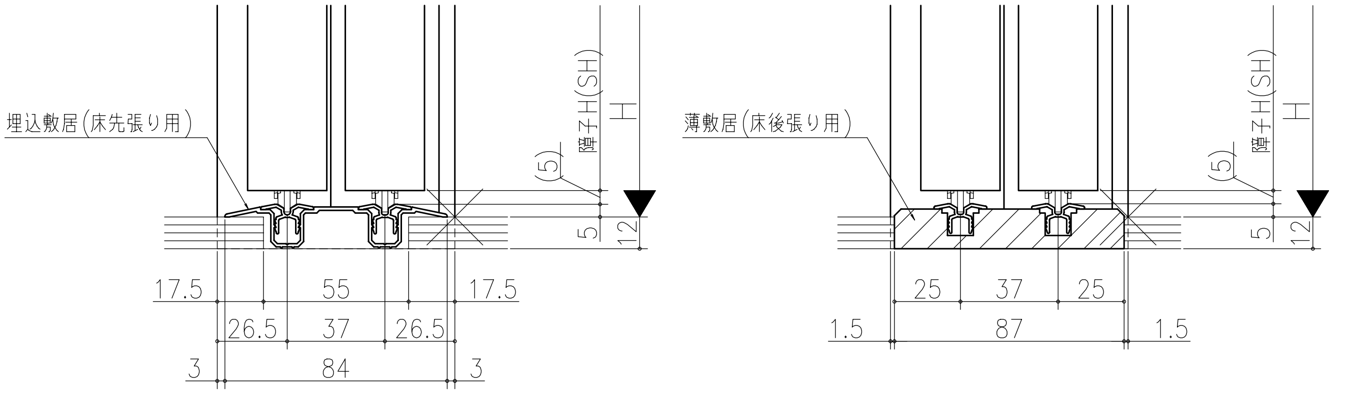
埋込敷居(床先張り用)
障子H(SH)
H
(5)
5
12
17.5
55
17.5
26.5
37
26.5
3
84
3
薄敷居(床後張り用)
障子H(SH)
H
(5)
5
12
25
37
25
1.5
87
1.5

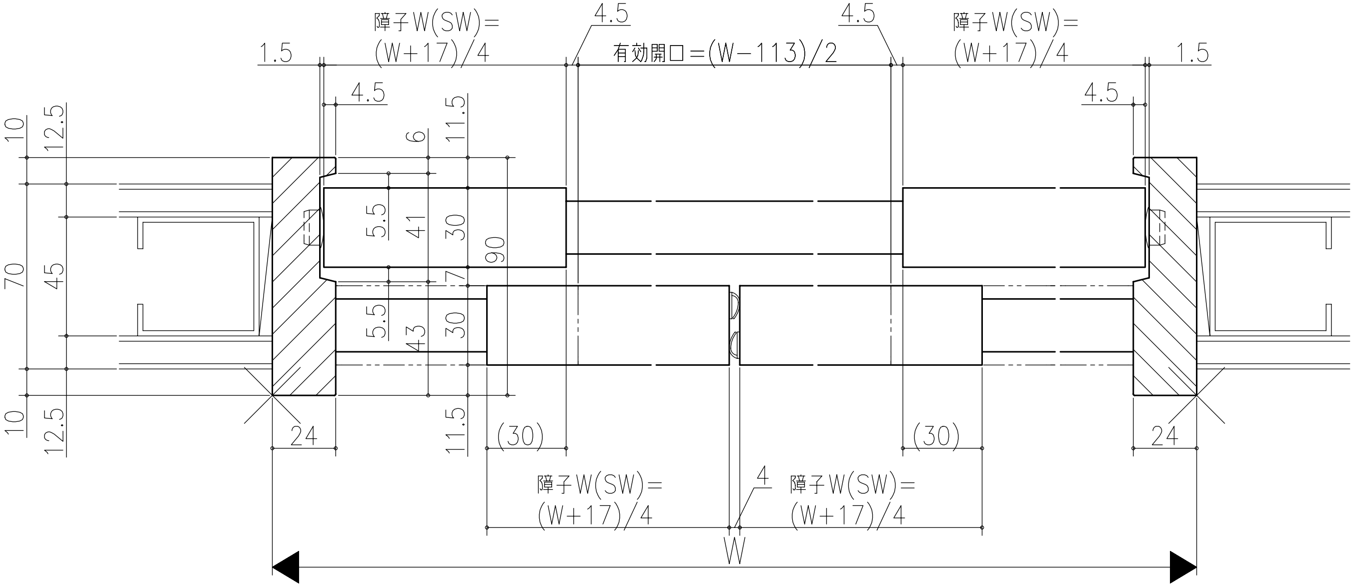
障子W(SW)=
(W+17)/4
4.5
有効開口=(W−113)/2
4.5
障子W(SW)=
(W+17)/4
1.5
1.5
4.5
4.5
10
12.5
6
11.5
70
45
5.5
41
30
90
7
5.5
43
30
10
12.5
11.5
24
(30)
(30)
24
障子W(SW)=
(W+17)/4
4
障子W(SW)=
(W+17)/4
W

リヴェルノ　室内引戸<Yレール仕様>
引違い戸4枚建
枠見込み90mm(ノンケーシング枠)
たて横断面
vr14a007

| 図名 | 尺度 | 作成 | 作図 | 検図 | 図番 |
|---|---|---|---|---|---|
| 基準図 | 1:1 | 制定<br>廃止 | | | |

A1