三協立山株式会社 三協アルミ社

日付	摘要	記号

ジャストカット枠

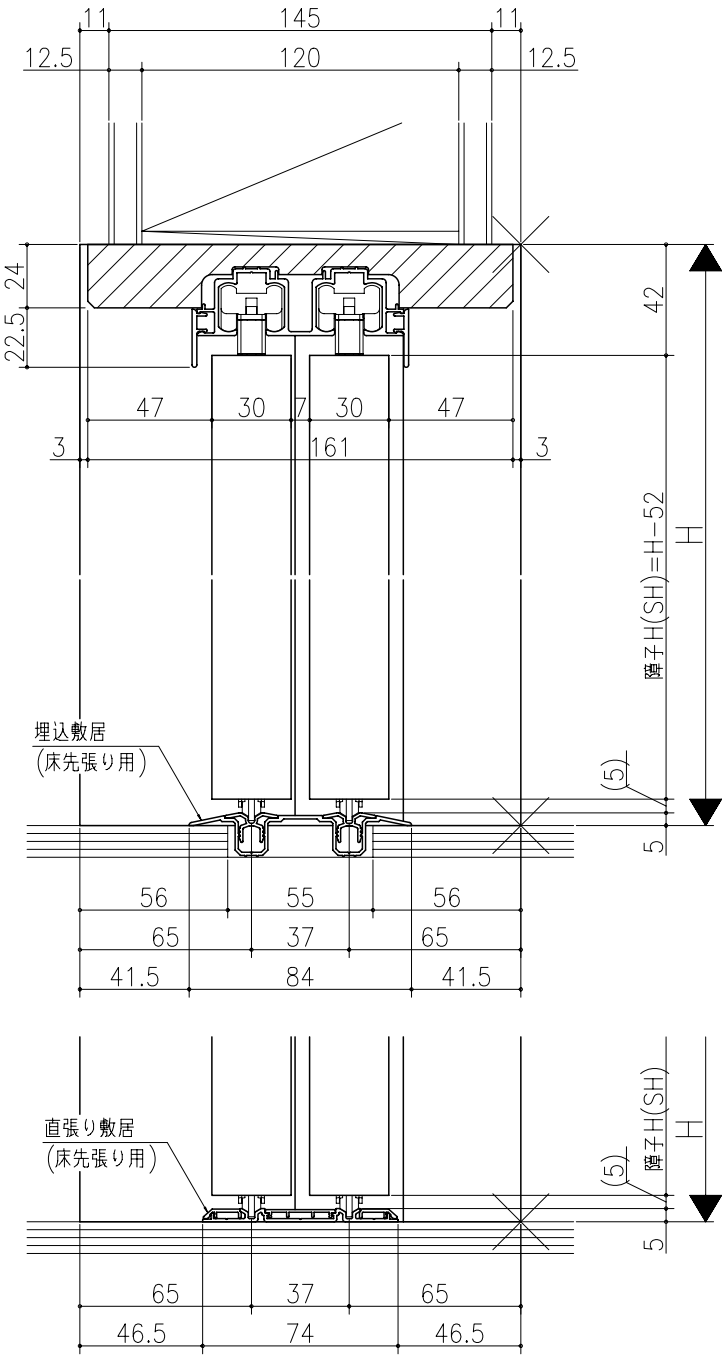

伸ばし枠

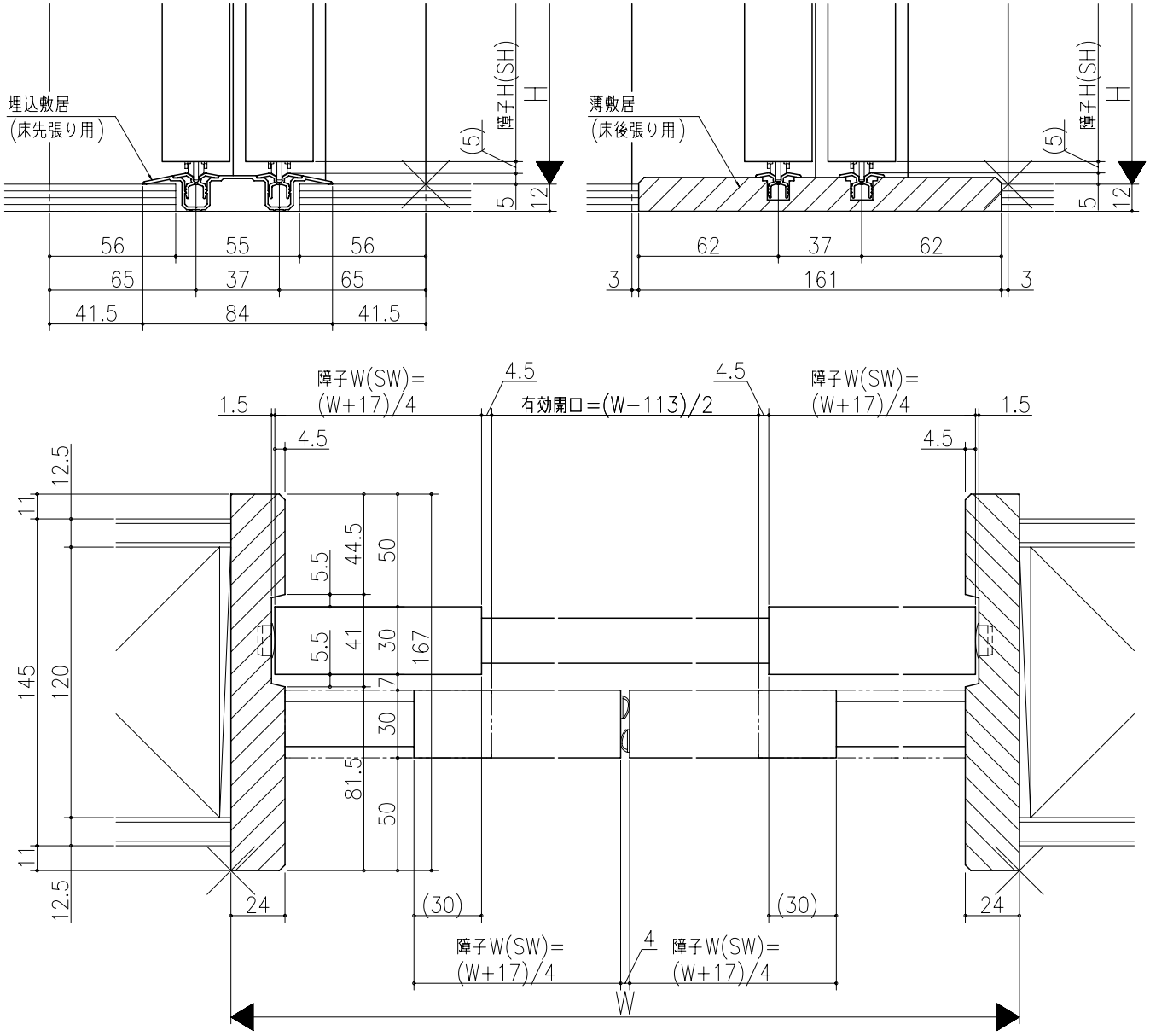

リヴェルノ　室内引戸<Yレール仕様>
引違い戸4枚建
枠見込み167mm(ノンケーシング枠)
たて横断面
vr14a003

図名	尺度	作成	作図	検図	図番
基準図	1:1	制定 / 廃止			

A1