三協立山株式会社 三協アルミ社

記号	年月日	内容	担当
A3			
A3			
A3			

ジャストカット枠

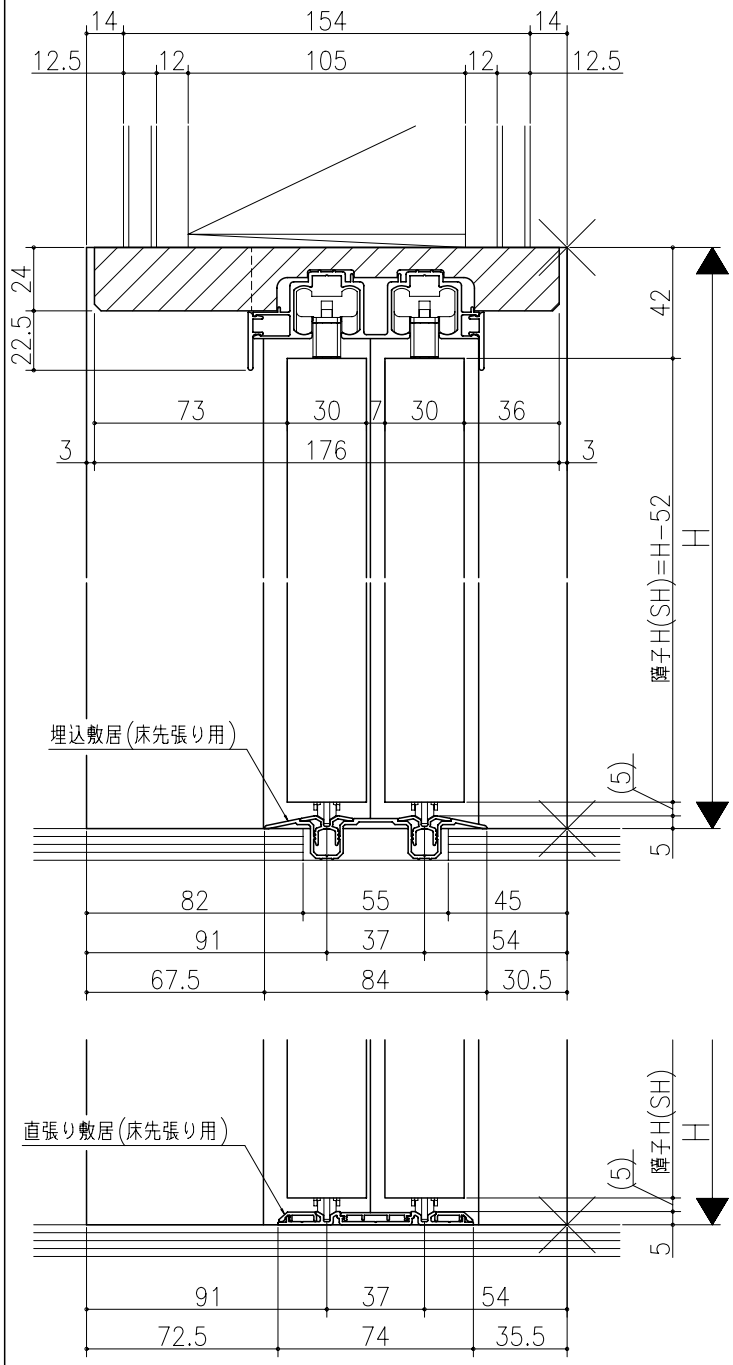

伸ばし枠

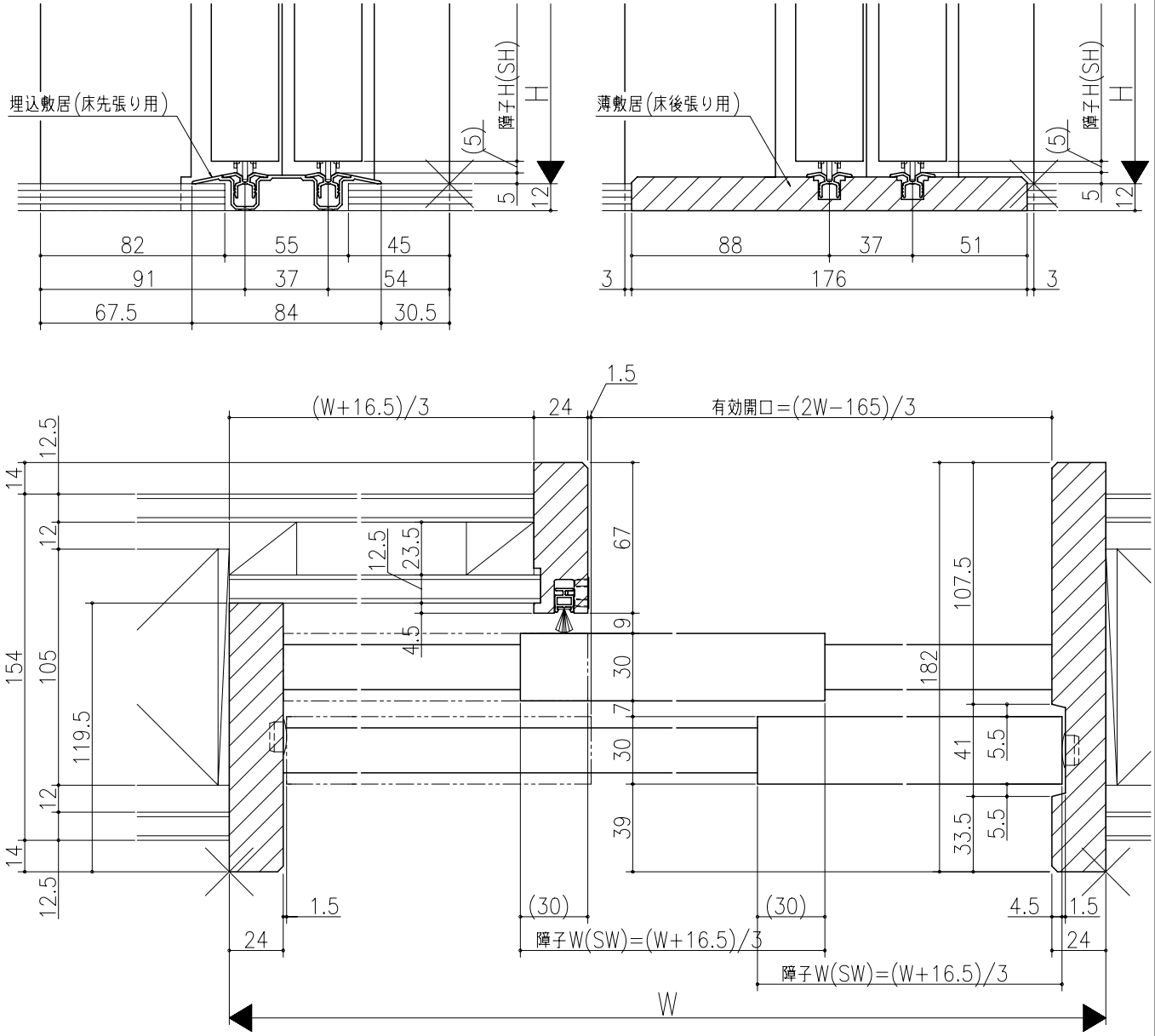

リヴェルノ　室内引戸<Yレール仕様>
片引き戸2枚建
枠見込み182mm(ノンケーシング枠)
たて横断面
vr10a001

図名	尺度	作成	作図	検図	図番
基準図	1:1	制定 / 廃止			

A1